IT **CENTRALE ASPIRANTE MONOBLOCCO**
SERIE: KOMPATTA KT

EN **MONOBLOC VACUUM UNITS**
KOMPATTA KT SERIES

DE **BLOCKZENTRALGERÄTE**
SERIE: KOMPATTA KT

ES **CENTRALES DE ASPIRACION MONOBLOQUE**
SERIES KOMPATTA KT

FR **CENTRALE D'ASPIRACION MONOBLOC**
SERIES KOMPATTA KT

CE

0/2017

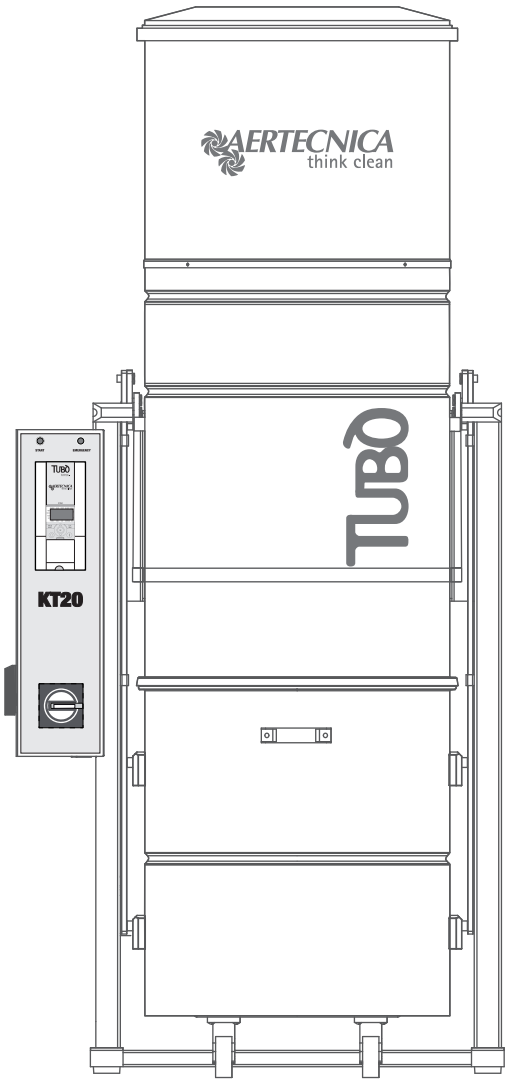

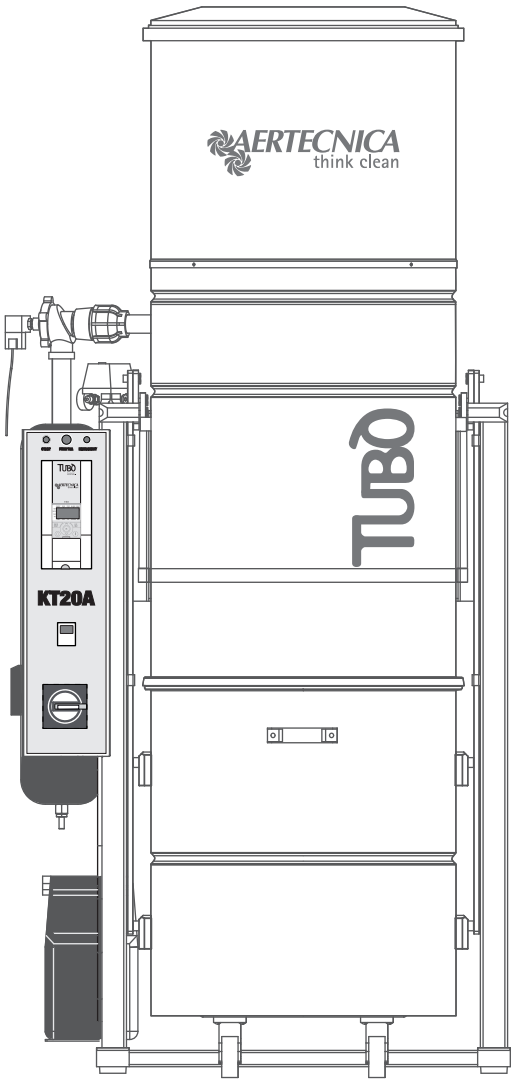

Manuale istruzioni d'uso, manutenzione e installazione
Operation, maintenance and installation manual
Betriebs- Wartung- und Installationsanleitung
Manual de uso, mantenimiento e instalacion
Manuel d'utilisation, d'entretien et d'installation

AERTECNICA®
think clean

INDICE GENERALE

1 Informazioni generali

1.0 Scopo del manuale ... pag. 4
1.1 Sicurezza ... pag. 4
1.2 Rispetto dell'Ambiente ... pag. 4
1.3 Identificazione della macchina ... pag. 5
1.4 Costruttore ... pag. 5
1.5 Richiesta assistenza ... pag. 5
1.6 Targa di identificazione centrali monoblocco KT10 - KT20M - KT20 - KT30 ... pag. 6
1.7 Targa di identificazione centrali monoblocco KT10A - KT20MA - KT20A - KT30A ... pag. 6
1.8 Garanzia ... pag. 7
1.9 Caratteristiche tecniche della centrale monoblocco KT10 - KT20M - KT20 - KT30 ... pag. 8
1.10 Caratteristiche tecniche della centrale monoblocco KT10A - KT20MA - KT20A - KT30A ... pag. 9
1.11 Descrizione delle parti: mod.KT10 - KT20M - KT20 - KT30 ... pag. 10
1.12 Descrizione delle parti : mod.KT10A - KT20MA - KT20A - KT30A ... pag. 11

2 Installazione della centrale monoblocco

2.0 Trasporto, movimentazione, stoccaggio ... pag. 12
2.1 Piazzamento ... pag. 12
2.2 Livellamento ... pag. 12

3 Collegamento elettrico

3.0 Collegamento elettrico ... pag. 13
3.1 Alimentazione mod. KT20M - KT20MA - Collegamento alla morsettiera ... pag. 13
3.2 Alimentazione mod. KT10 - KT20 - KT30 - Collegamento alla morsettiera ... pag. 14
3.3 Alimentazione mod. KT10A - KT20A - KT30A - Collegamento alla morsettiera ... pag. 14
3.4 Linea Prese - Consenso Attivazione Centrale ... pag. 15
3.5 Compressore - Collegamento elettrico: mod. KT10A - KT20MA - KT20A - KT30A ... pag. 15

4 Quadro di comando

4.0 Quadro di comando Centrale Monoblocco ... pag. 16
4.1 Comandi generali ... pag. 16

5 Uso previsto e controindicazioni

5.0 Uso previsto e controindicazioni ... pag. 17
5.1 Funzionamento della centrale monoblocco ... pag. 17
5.2 Procedure di utilizzo sicure ... pag. 17
5.3 Messa fuori servizio ... pag. 17

6 Sistema di autopulizia mod. KT10A - KT20MA - KT20A - KT30A

6.0 Funzionamento del sistema di autopulizia ... pag. 18
6.1 Orologio Programmazione Cicli autopulizia ... pag. 18
6.2 Descrizione delle visualizzazioni e dei comandi ... pag. 18
6.3 Programmazione ... pag. 19
6.4 Programmazione dei Cicli di autopulizia ... pag. 19

7 Collaudo e Ricerca Guasti

7.0 Collaudo ... pag. 22
7.1 Ricerca guasti ... pag. 23
7.2 Segnalazioni di guastoper Centrali monoblocco con Inverter: mod. KT20M - KT20 - KT30 - KT20MA - KT20A - KT30A ... pag. 24

8 Manutenzione Ordinaria

8.0 Manutenzione ordinaria ... pag. 26
8.1 Pulizia generale della macchina ... pag. 26
8.2 Controllo cartuccia filtrante ... pag. 26
8.3 Sostituzione sacco raccoglitore polveri ... pag. 26
8.4 Sostituzione della cartuccia filtrante ... pag. 28
8.5 Rigenerazione della cartuccia filtrante ... pag. 29
8.6 Smaltimento, smantellamento e demolizione ... pag. 30

DICHIARAZIONE CE DI CORFORMITÀ DI UNA MACCHINA

Il fabbricante AERTECNICA S.P.A. con sede in via Cerchia di Sant'Egidio 760, 47521 Cesena (FC) - ITALIA

In relazione a: **CENTRALE ASPIRANTE MONOBLOCCO**
Serie: **KOMPATTA KT**
Modelli: **KT10 - KT20M - KT20 - KT30**
KT10A - KT20MA - KT20A - KT30A

DICHIARA CHE LA CENTRALE ASPIRANTE

nello stato in cui è stata immessa sul mercato, con esclusione dei componenti aggiunti e/o delle operazioni effettuate successivamente dall'utente finale

È CONFORME

Alla **DIRETTIVA 2006/42/CE (Direttiva Macchine)** e successive modifiche e integrazioni.
Alla **Direttiva 2014/30/UE (Direttiva Compatibilità Elettromagnetica)** e successive modifiche e integrazioni.

NORME ARMONIZZATE APPLICATE:

EN ISO 12100 - Principi generali di progettazione
EN 60335-1:2013 - Sicurezza degli apparecchi elettrici d'uso domestico e similare
IEC 60204-1:2016 - Sicurezza del macchinario - equipaggiamento elettrico delle macchine

Il Fascicolo Tecnico della centrale aspirante, costituito da Aertecnica S.p.A., è conservato nell'unità SERVER di AERTECNICA S.p.A.

Il responsabile del Fascicolo Tecnico
Balbo Maurizio

Cesena, lì 12/01/2017

Il Dichiarante
Golinucci Daniele

Versione originale in lingua_IT

AERTECNICA think clean

1.0 Scopo del manuale

Il Manuale d'uso costituisce parte integrante ed essenziale del prodotto e deve essere consegnato all'utilizzatore. Deve essere conservato con cura e consultato attentamente in quanto tutte le avvertenze forniscono indicazioni importanti per la sicurezza nelle fasi d'installazione, d'uso e di manutenzione. La centrale monoblocco deve essere destinata solo all'uso per la quale é stata espressamente prevista. Ogni altro uso é da considerarsi improprio e quindi pericoloso.
E' esclusa qualsiasi responsabilità contrattuale ed extra contrattuale del costruttore per i danni causati da errori nell'installazione e nell'uso, comunque da inosservanza delle istruzioni date dal costruttore stesso.

RACCOMANDIAMO
Non eseguire nessun intervento, modifica o riparazione di qualsiasi genere all'infuori di quelle indicate in questo manuale. Solamente il personale tecnico addestrato o autorizzato dal costruttore possiede la necessaria conoscenza della centrale monoblocco e l'esperienza per eseguire con la tecnica opportuna qualsiasi intervento.

1.1 Sicurezza

La seguente segnaletica viene utilizzata all'interno del manuale per evidenziare tutte le operazioni che devono essere osservate scrupolosamente dall'utilizzatore per garantire la sicurezza delle persone e l'integrità della macchina.

PERICOLO
Indica che bisogna prestare attenzione, in maniera da non incorrere in eventi che potrebbero provocare incidenti gravi alle persone o danni alla salute.

PERICOLO DI SCHIACCIAMENTO
Si raccomanda in fase di spostamento e installazione della centrale monoblocco di utilizzare mezzi di sollevamento adeguati e di verificare il livellamento ottimale al piano di appoggio.

PERICOLO DANNI ALLA CENTRALE
Rispettare le indicazioni d'uso riportate, in maniera da non incorrere in conseguenze che potrebbero portare al danneggiamento della centrale.

PERICOLI DI NATURA ELETTRICA
Accertarsi che la macchina sia collegata mediante il relativo cavo ad un impianto di messa terra a norma, dotato di dispersori efficienti. La linea di messa a terra deve essere controllata da un'impiantista abilitato, mediante gli strumenti idonei. Togliere completamente tensione alla macchina per operazioni di manutenzione.

PERICOLI DI INALAZIONE ELEMENTI NOCIVI E SENSIBILITA' ALLE POLVERI
Proteggere gli organi di respirazione mediante l'utilizzo di maschere protettive durante lo scarico del materiale e nella sostituzione della cartuccia filtrante, per evitare eventuali sensibilità alle polveri da parte degli operatori. I filtri ed i sacchi di ricambio originali Aertecnica, sono corredati di maschere e guanti di protezione omologati.

1.2 Rispetto dell'Ambiente

Aertecnica sviluppa tecnologie eco-compatibili rispettose dell'ambiente. Al termine del loro ciclo di vita, i materiali che compongono la centrale vanno smaltiti correttamente.

SMALTIMENTO, SMANTELLAMENTO E DEMOLIZIONE
Le norme che regolano lo smaltimento, lo smantellamento e la demolizione dei componenti, dei materiali, dei liquidi e delle sostanze inquinanti, variano secondo le legislazioni dei paesi di utilizzazione del prodotto.
Si raccomanda di rispettare le norme vigenti in materia emanate dagli Organi ed Enti preposti.

I

1.3 Identificazione della macchina

Questo manuale di istruzioni per l'uso e la manutenzione, é inerente alle seguenti centrali monoblocco:

CENTRALE MONOBLOCCO SERIE KOMPATTA KT

MODELLI:

KT10 - KT20M - KT20 - KT30

KT10A - KT20MA - KT20A - KT30A

1.4 Costruttore

AERTECNICA S.p.A.
Via Cerchia di Sant'Egidio,760
47521 Cesena (FC) ITALIA
Tel. +39 0547 637311 - Fax +39 0547 631388
info@aertecnica.com
www.aertecnica.com

1.5 Richiesta assistenza

Per qualsiasi comunicazione con il costruttore relativa alla centrale monoblocco acquistata, si raccomanda all'utilizzatore di fornire sempre i seguenti dati:

a - Modello di centrale monoblocco
b - Numero di matricola
c - Anno di fabbricazione
d - Data di acquisto
e - Indicazioni dettagliate sui problemi riscontrati

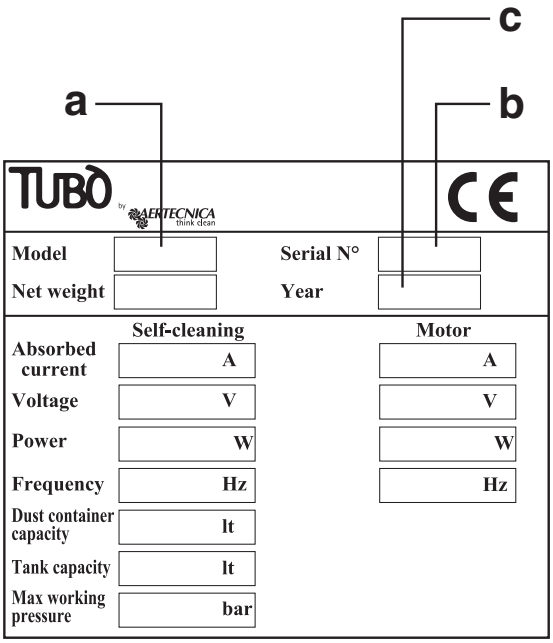

1.6 Targa di identificazione centrali monoblocco KT10 - KT20M - KT20 - KT30

Sulle centrali monoblocco senza autopulizia è applicata la seguente targa di identificazione.

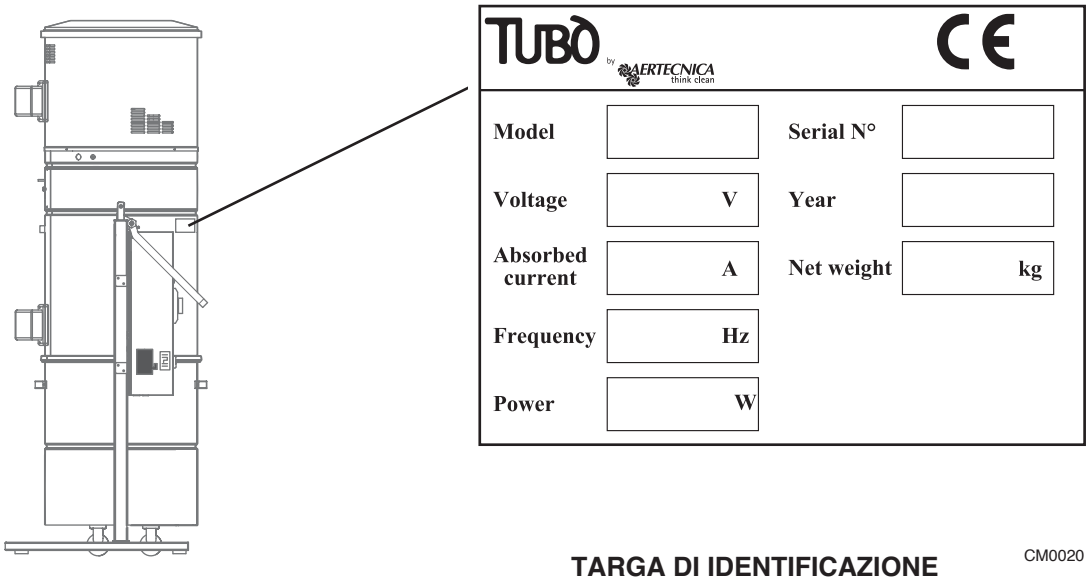

CM0240

TARGA DI IDENTIFICAZIONE

CM0020

1.7 Targa di identificazione centrali monoblocco KT10A - KT20MA - KT20A - KT30A

Sulle centrali monoblocco con autopulizia è applicata la seguente targa di identificazione.

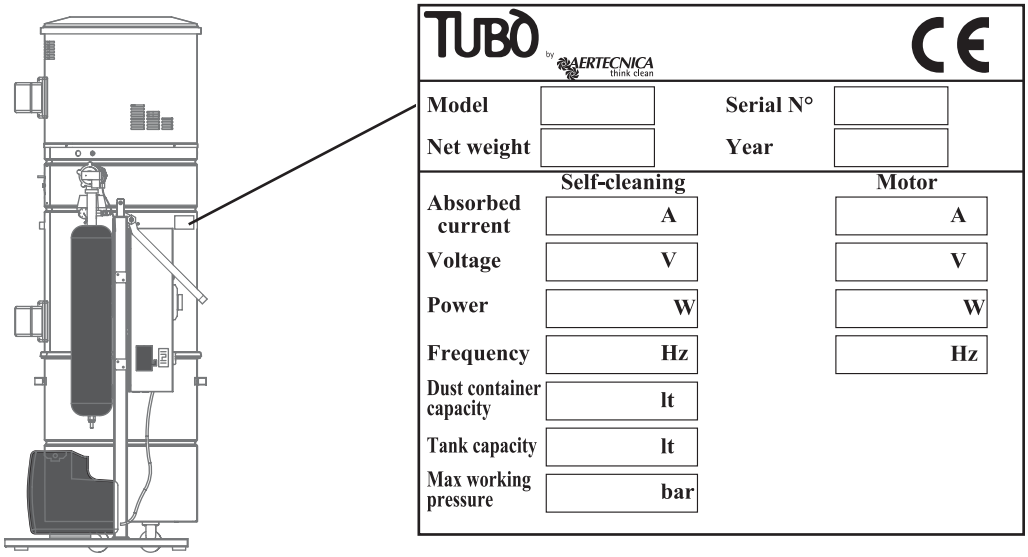

CM0230

TARGA DI IDENTIFICAZIONE

CM0020

1.8 Garanzia

Condizioni di garanzia per paesi CEE

I

Aertecnica garantisce il buon funzionamento dei propri prodotti per il periodo di 24 mesi a partire dalla data di acquisto.
In caso di mancata documentazione comprovante la data di acquisto (fattura, o scontrino fiscale), il periodo di 24 mesi sarà riferito alla data di vendita da parte di AERTECNICA.

Le condizioni di garanzia, sono quelle previste dalla vigente legislazione europea, ed in ogni caso, non sono compresi nella garanzia:

- Guasti danni o rotture provocati da errato allacciamento elettrico durante o dopo l'installazione
- Guasti danni o rotture provocati da malfunzionamenti di altri componenti dell'impianto es. prese aspiranti, qualora questi componenti non siano AERTECNICA.
- Guasti danni o rotture provocati da otturazione della tubazione.
- Guasti danni o rotture provocati da trascuratezza negligenza incapacità o uso improprio.
- Materiali componenti e accessori compresi quelli elettrici ed elettronici, qualora non si tratti di difetti originari di costruzione e quando il danneggiamento è dovuto a usura del componente.

La garanzia decade nel caso di manomissioni, di riparazioni effettuate da persone non autorizzate o eseguite con ricambi non originali.

Altre eventuali condizioni di garanzia aggiuntive, saranno solo ed esclusivamente a carico di chi le propone.

Per qualsiasi controversia è competente esclusivamente il foro di Forlì-Cesena e si applicherà la legislazione italiana

Condizioni di garanzia EXTRA CEE.

Per i paesi non facenti parte della CEE, la garanzia sarà a carico della società importatrice e le condizioni di garanzia, saranno quelle previste dalla normativa vigente nel paese dove il prodotto sarà esportato.

1.9 Caratteristiche tecniche della centrale monoblocco: KT10-KT20M-KT20-KT30

MODELLO	KT10	KT20M	KT20	KT30
Autopulizia	NO	NO	NO	NO
Operatori contemporanei	1	2	2	3
Alimentazione	380 V	230 V	380 V - 440V*	380 V - 440V*
Potenza max	2200 W	2600 W	2600 W	4600 W
Assorbimento in lavoro	6,5 A	11,2 A	6,5A	9,2 A
Frequenza	50-60 Hz	50-60 Hz	50-60 Hz	50-60 Hz
Giri motore	2900 rpm	3500 rpm	3500 rpm	3500 rpm
Tensione alim. prese	12 V	12 V	12 V	12 V
Portata aria max.	300 m^3/h	360 m^3/h	360 m^3/h	650 m^3/h
Portata aria in lavoro	200 m^3/h	275 m^3/h	275 m^3/h	560 m^3/h
Depressione max	392 mbar	392 mbar	392 mbar	491 mbar
Superficie cartuccia filtro	5 m^2	5 m^2	5 m^2	5 m^2
Materiale cartuccia filtro	poliestere	poliestere	poliestere	poliestere
Capacità contenitore	150 L	150 L	150 L	150 L
Livello pressione acustica dB(A)	<70	<70	<70	<70

* Alimentazione speciale, disponibile su richiesta

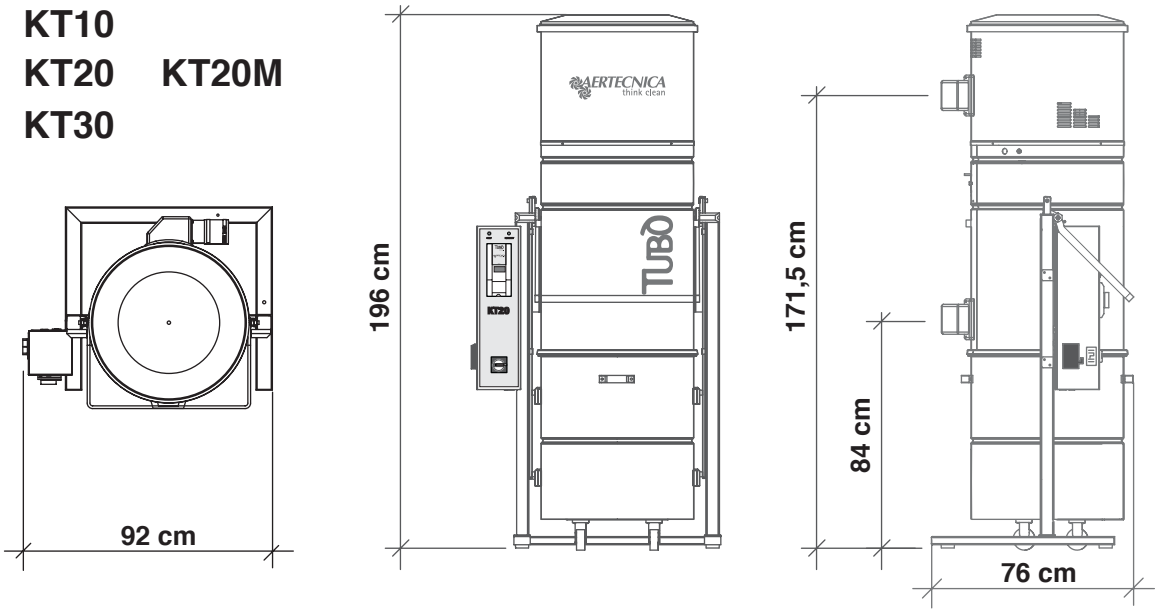

MODELLO	KT10	KT20M	KT20	KT30
Altezza Espulsione Aria (mm)	1715	1715	1715	1715
Altezza Ingresso Polveri (mm)	840	840	840	840
Diametro Bocchettoni (mm)	80	80	80	80
Diametro corpo Centrale (mm)	560	560	560	560
Massa netta (Kg)	134	134	135	155

I

1.10 Caratteristiche tecniche della centrale monoblocco: KT10A-KT20MA-KT20A-KT30A

MODELLO	KT10A	KT20MA	KT20A	KT30A
Autopulizia	SI	SI	SI	SI
Operatori contemporanei	1	2	2	3
Alimentazione	380 V	230 V	380 V	380 V
Potenza max	2200 W	2600 W	2600 W	4600 W
Assorbimento in lavoro	6,5 A	11,2 A	6,5 A	9,2 A
Frequenza	50-60 Hz	50-60 Hz	50-60 Hz	50-60 Hz
Giri motore	2900 rpm	3500 rpm	3500 rpm	3500 rpm
Tensione alim. prese	12 V	12 V	12 V	12 V
Portata aria max.	300 m^3/h	360 m^3/h	360 m^3/h	650 m^3/h
Portata aria in lavoro	200 m^3/h	275 m^3/h	275 m^3/h	560 m^3/h
Depressione max	392 mbar	392 mbar	392 mbar	491 mbar
Superficie cartuccia filtro	5 m^2	5 m^2	5 m^2	5 m^2
Materiale cartuccia filtro	poliestere	poliestere	poliestere	poliestere
Capacità contenitore	150 L	150 L	150 L	150 L
Livello pressione acustica dB(A)	<70	<70	<70	<70

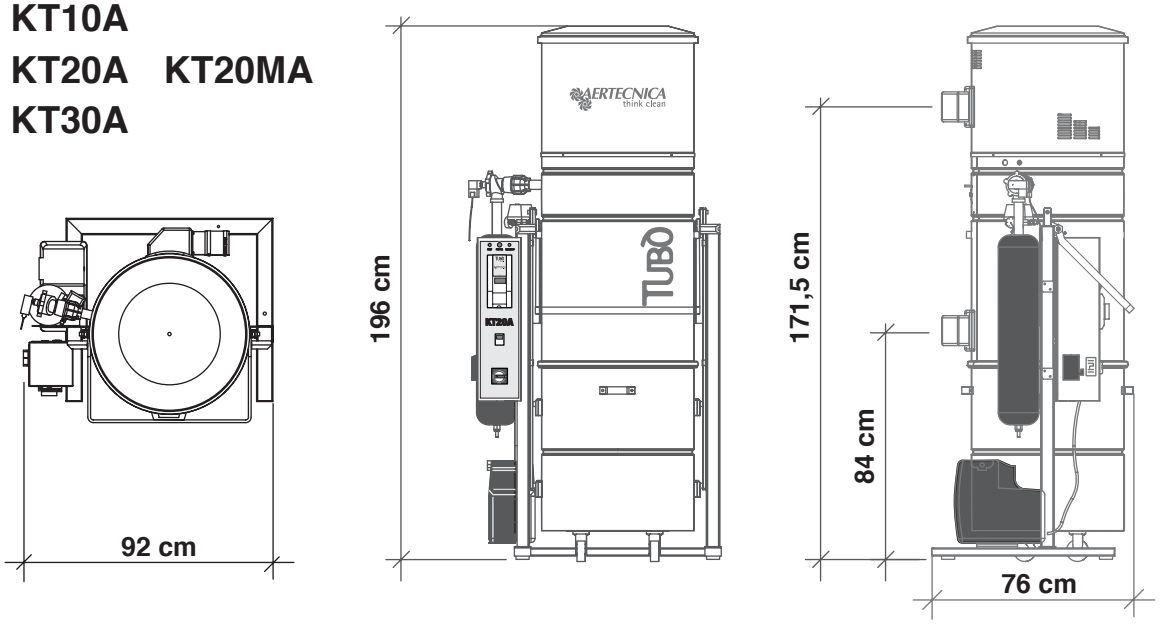

MODELLO	KT10A	KT20MA	KT20A	KT30A
Altezza Espulsione Aria (mm)	1715	1715	1715	1715
Altezza Ingresso Polveri (mm)	840	840	840	840
Diametro Ingresso e uscita aria (mm)	80	80	80	80
Diametro corpo Centrale (mm)	560	560	560	560
Massa netta (Kg)	153	152	153	175

1.11 Descrizione delle parti: mod. KT10 - KT20M - KT20 - KT30

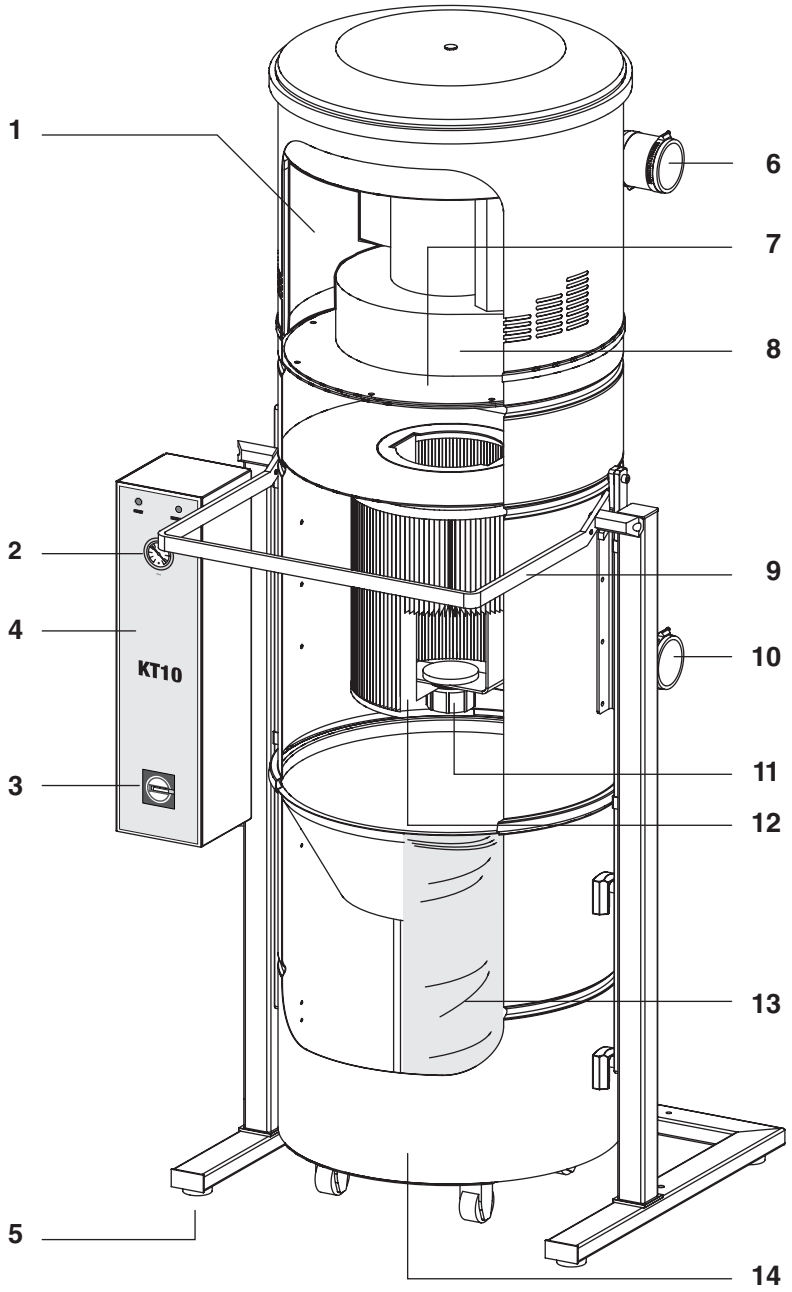

LEGENDA

1 - Spugna insonorizzante vano motore
2 - Visualizzatore depressione in lavoro
3 - Interruttore generale
4 - Quadro elettrico
5 - Piedini antivibranti
6 - Bocchettone orientabile espulsione aria
7 - Supporto motore
8 - Soffiante a canale laterale
9 - Leva apertura/chiusura contenitore polveri
10 - Bocchettone orientabile ingresso polveri
11 - Pomello fissaggio cartuccia filtro
12 - Cartuccia filtro in poliestere
13 - Sacco raccolta polveri
14 - Contenitore polveri

1.12 Descrizione delle parti: mod. KT10A - KT20MA - KT20A - KT30A

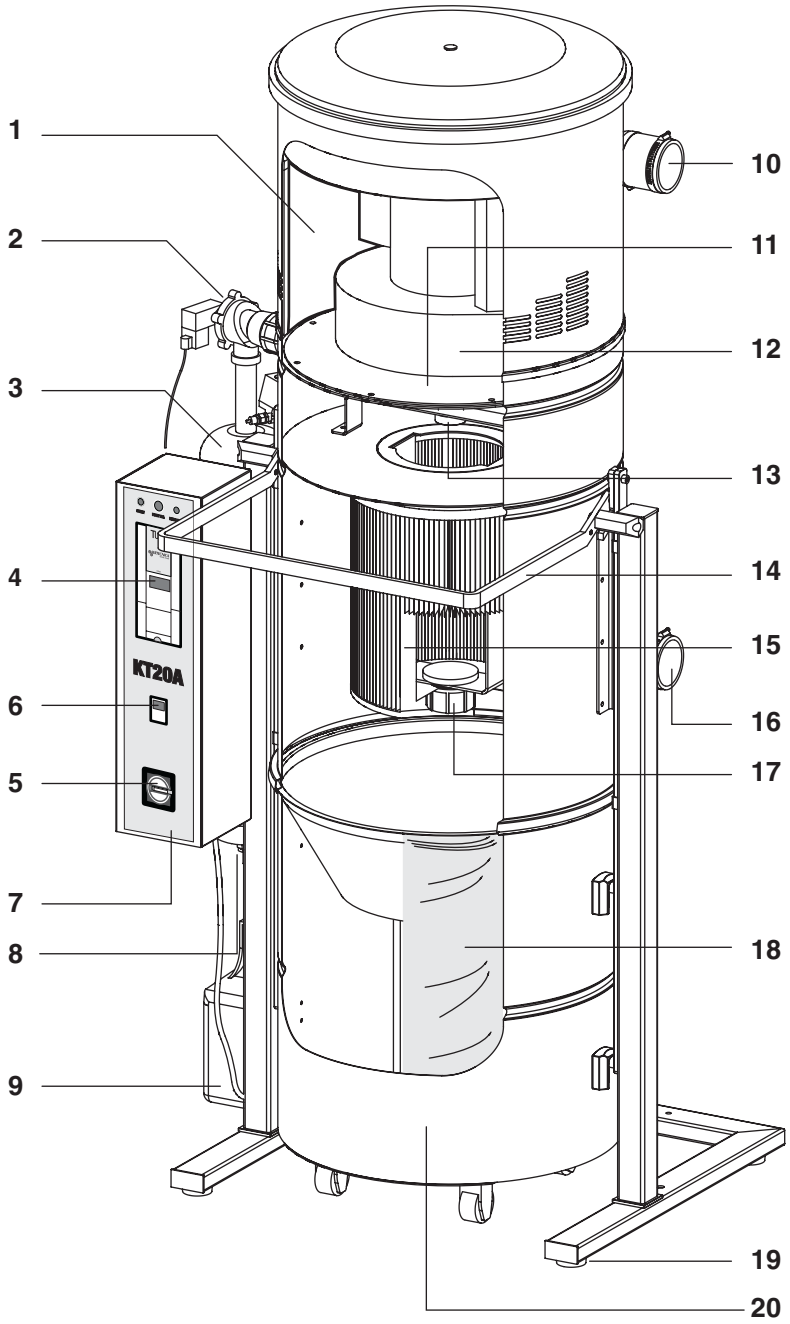

LEGENDA

1 - Spugna insonorizzante vano motore
2 - Elettrovalvola per autopulizia
3 - Serbatoio autopulizia del filtro
4 - Visualizzatore depressione in lavoro
5 - Interruttore generale
6 - Timer autopulizia
7 - Quadro elettrico
8 - Dispositivo scarico condensa
9 - Compressore ricarica aria autopulizia
10 - Bocchettone orientabile espulsione aria
11 - Supporto motore
12 - Soffiante a canale laterale
13 - Ugello autopulizia
14 - Leva apertura/chiusura contenitore polveri
15 - Cartuccia filtro in poliestere
16 - Bocchettone orientabile ingresso polveri
17 - Pomello fissaggio cartuccia filtro
18 - Sacco raccolta polveri
19 - Piedini antivibranti
20 - Contenitore polveri

2.0 Trasporto, movimentazione, stoccaggio

Controllare la massa complessiva della centrale monoblocco riportata sulla targhetta di identificazione ed usare i mezzi descritti per la corretta movimentazione. La centrale monoblocco viene consegnata dentro un imballo di cartone e montata su un pallet per facilitare il trasporto. Si raccomanda di non togliere l'imballaggio fino al momento della messa in funzione, per urti o danneggiamenti. Per il trasporto e il disimballo della centrale monoblocco procedere nel modo seguente:

- Utilizzare un carrello elevatore, inserendo le forche al di sotto ed al centro del pallet che sostiene la centrale monoblocco imballata;

- Oppure utilizzare un mezzo di sollevamento e trasporto di portata adeguata.

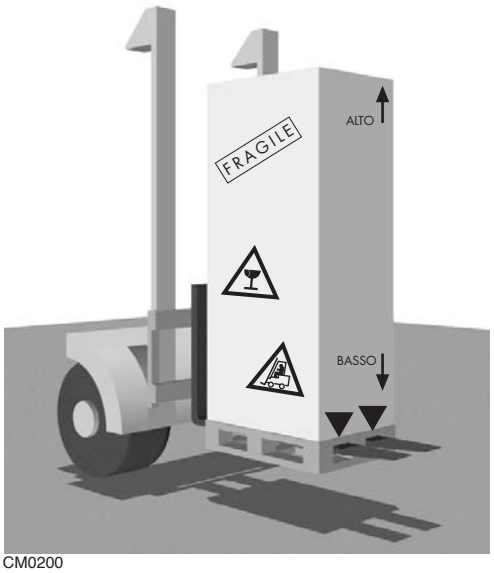

CM0200

PERICOLO DI SCHIACCIAMENTO
Si raccomanda in fase di spostamento della centrale monoblocco di utilizzare mezzi di sollevamento adeguati, di procedere con spostamenti lenti, mantenendo i carichi a bassa altezza in modo da evitare rischi di capovolgimenti.

ATTENZIONE:
L'imballaggio della centrale monoblocco deve essere mantenuto nella posizione indicata dalle avvertenze presenti sull'involucro esterno per evitare il capovolgimento e l'uscita dei componenti interni alla centrale.
Aertecnica declina ogni responsabilità per eventuali danni alla centrale monoblocco conseguenti ad una errata movimentazione dell'imballaggio.

NOTA PER L'AMBIENTE:
Gli elementi dell'imballaggio che accompagnano la centrale monoblocco alla consegna, costituiscono rifiuti solidi inerti che devono essere smaltiti secondo le norme vigenti in materia.

2.1 Piazzamento

Il piazzamento della macchina deve tenere conto di un facile collegamento alla rete di alimentazione elettrica che deve rispettare le potenze richieste. L'impianto elettrico deve essere a norma di legge.
Lasciare uno spazio libero attorno alla centrale in modo da consentire la movimentazione e l'accessibilità da parte dell'operatore.

2.2 Livellamento

Controllare la superficie e la solidità del pavimento affinché il basamento della centrale trovi un livellamento ottimale. Il telaio della centrale appoggia su quattro piedi antivibranti

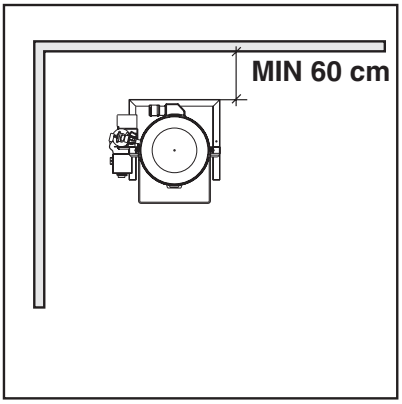

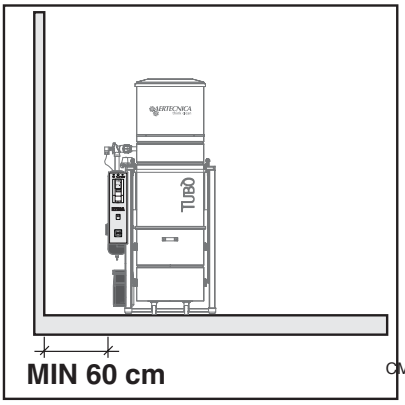

CM0250

3.0 Collegamento elettrico

L'operazione di collegamento elettrico della centrale monoblocco deve essere eseguita da un tecnico specializzato.

I

La linea di alimentazione della macchina deve essere dimensionata/realizzata in maniera conforme a quanto prescritto dalla normativa in vigore.

La sicurezza elettrica di questa centrale é garantita soltanto quando la stessa é correttamente collegata ad un efficace impianto di messa a terra come previsto dalle vigenti norme sugli impianti. E' necessario verificare questo fondamentale requisito di sicurezza e, in caso di dubbio, richiedere un controllo accurato dell'impianto da parte di personale professionalmente qualificato. Il costruttore non può essere considerato responsabile per eventuali danni causati dalla mancanza della messa a terra.

Assicurarsi che la linea elettrica sia dimensionata per sopportare la potenza della centrale e controllare che la tensione di rete corrisponda a quella riportata sulle rispettive targhette di identificazione.

Non toccare la centrale con mani o piedi bagnati o umidi.
Non lasciare avvicinare i bambini o persone non autorizzate alla centrale.

Togliere completamente tensione alla centrale monoblocco per operazioni di installazione, collegamento e manutenzioneMorsettiera alimentazione.

ATTENZIONE:
SOLO PER CENTRALI MONOBLOCCO KT20M - KT20MA - KT20 - KT20A - KT30 - KT30A

E' necessario collegare la centrale monoblocco a un differenziale di classe A per Inverter.

3.1 Alimentazione mod. KT20M-KT20MA - Collegamento alla morsettiera

COLLEGAMENTO ALLA MORSETTIERA
ALIMENTAZIONE A 230V

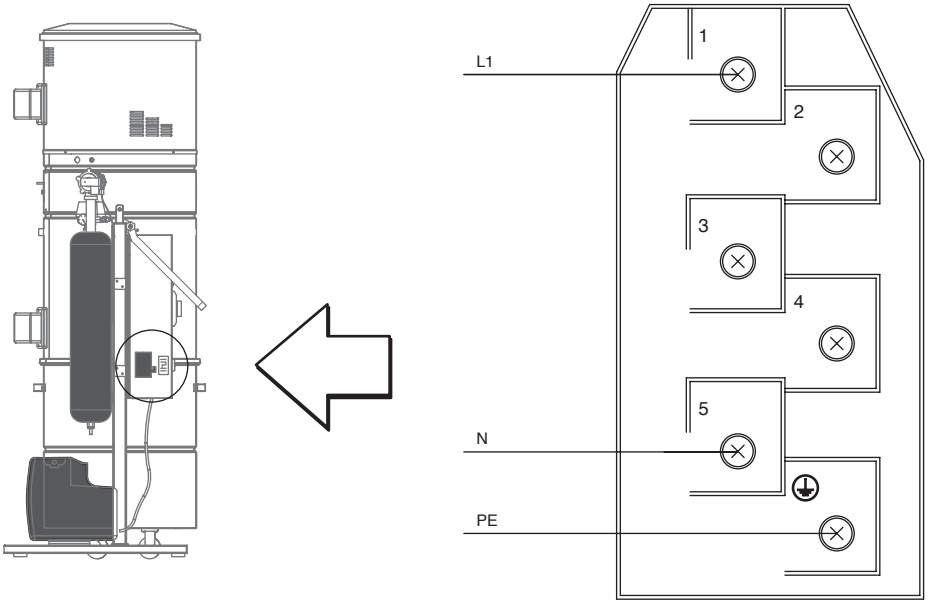

I

3.2 Alimentazione mod. KT20-KT30 - Collegamento alla morsettiera

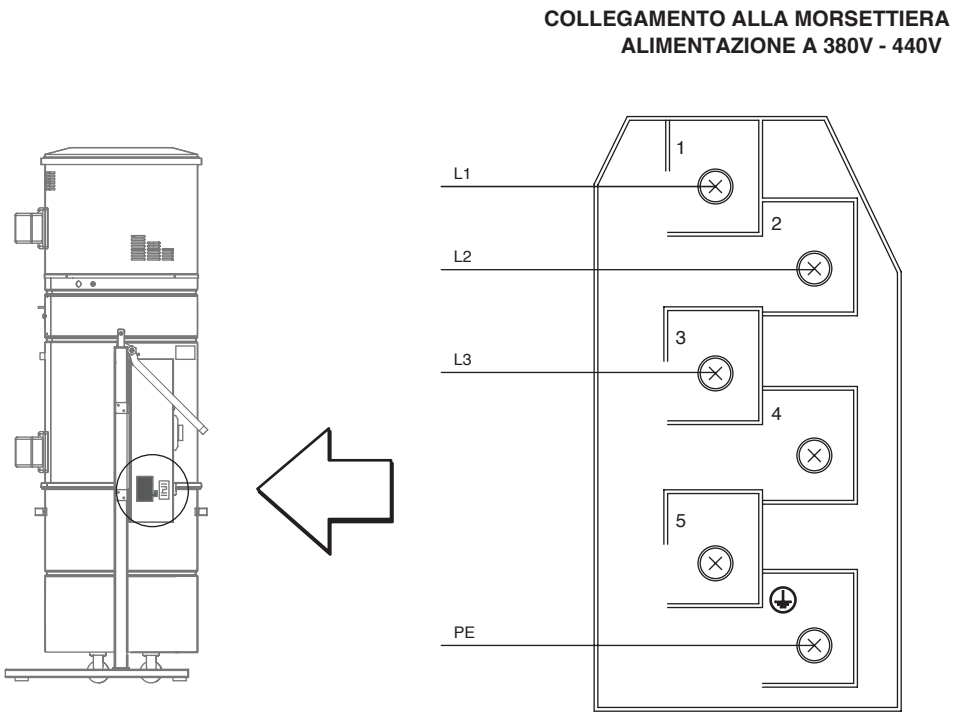

3.3 Alimentazione mod. KT10-K10A-KT20A-KT30A - Collegamento alla morsettiera

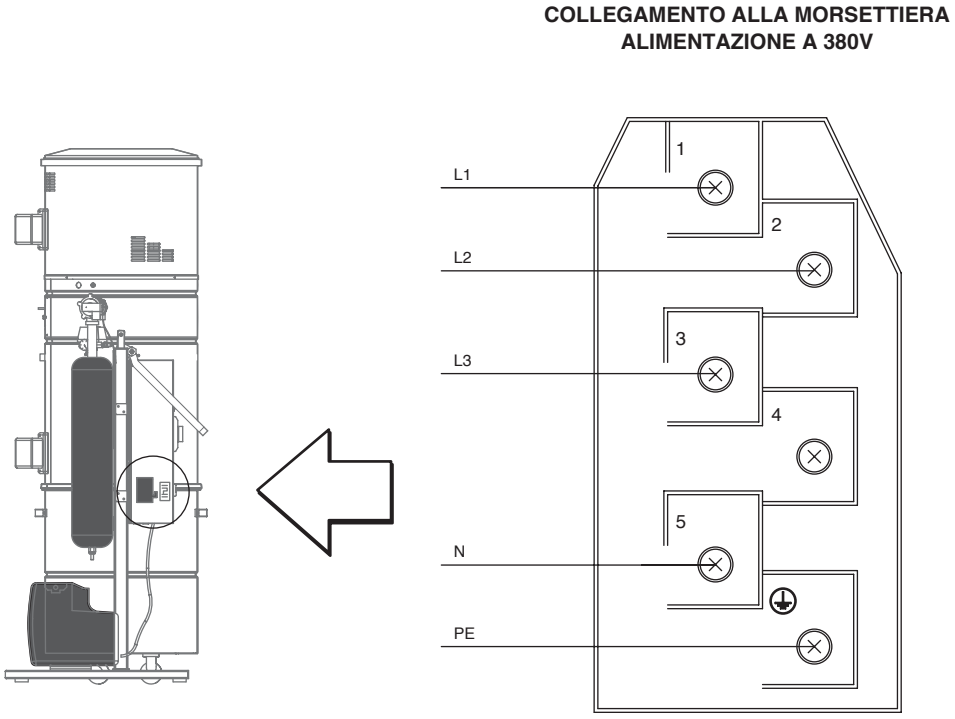

I

3.4 LINEA PRESE - Consenso Attivazione Centrale : per tutti i modelli

NOTA: Gli ingressi si trovano sotto il piano di base del Quadro elettrico

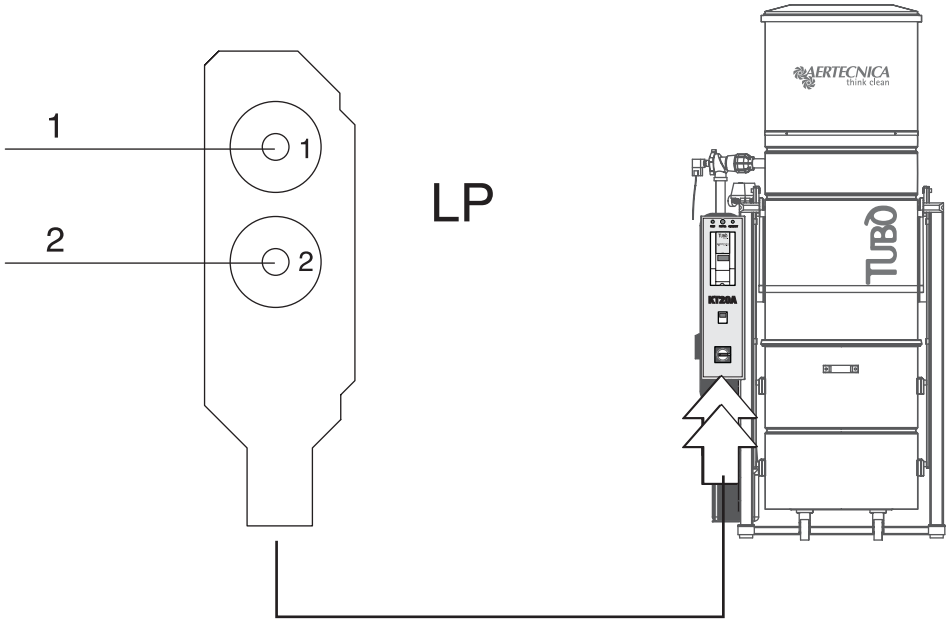

3.5 COMPRESSORE - Collegamento elettrico: mod. KT10A-KT20MA-KT20A-KT30A

NOTA: Il collegamento elettrico del compressore al Quadro elettrico viene eseguito direttamente dal Costruttore.

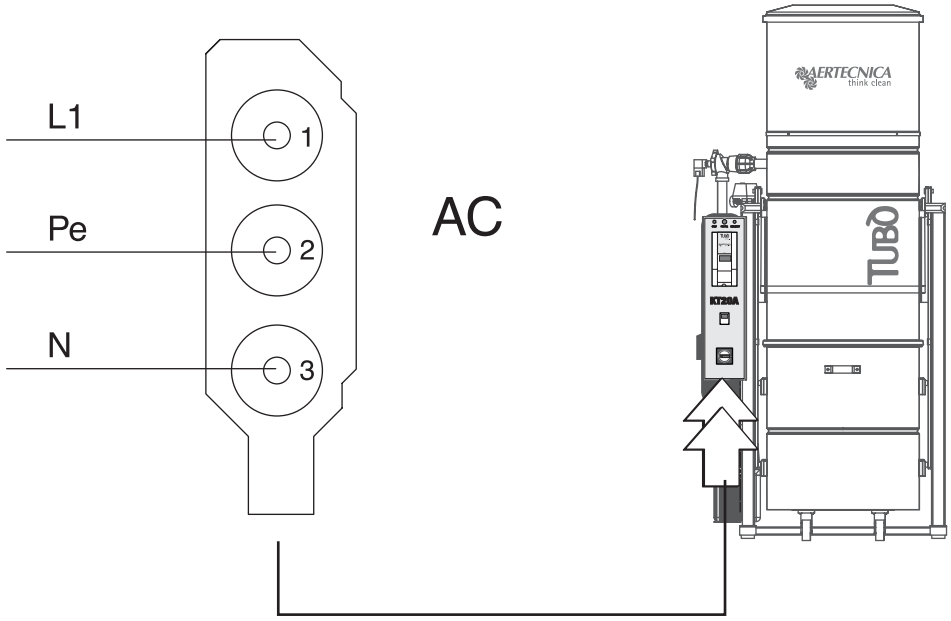

4.0 Quadri di comando Centrale Monoblocco

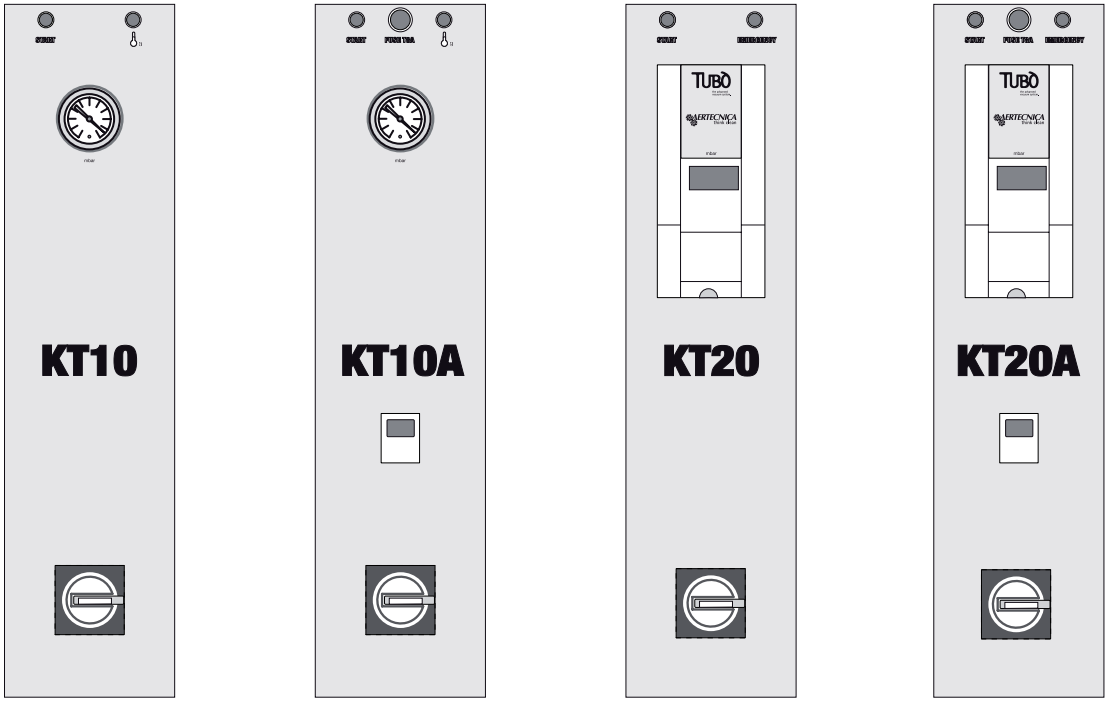

KT 10 | KT 10A | KT 20M, KT 20, KT 30 | KT 20MA, KT 20A, KT 30A

4.1 Comandi generali

VISUALIZZATORE DIGITALE

Indica il parametro della Depressione in lavoro (in mbar) e il codice della segnalazione di un guasto (F I 01...55)

VISUALIZZATORE ANALOGICO

Indica il parametro della Depressione in lavoro (in mbar)

SPIA VERDE - START

Indica che il motore è acceso

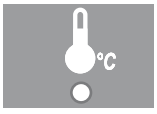

SPIA ROSSA - TEMPERATURA

La spia si accende quando la camera motore della centrale si è surriscaldata.
In questo caso la centrale si spegne.
Per riavviare la centrale è necessario attendere il raffreddamento del motore turbina.

FUSIBILE PROTEZIONE PER L'AUTOPULIZIA
Solo per i modelli KT10A - KT20A - KT30A - KT20MA
In queste centrali con sistema di Autopulizia è presente il fusibile di protezione del compressore, che va sostituito nel caso sia bruciato. Il fusibile è del **tipo 5x20 8A**.

SPIA BLOCCO INVERTER - EMERGENCY

Indica che la centrale è in blocco per guasto o anomalia.

RESET BLOCCO CENTRALE

Se la centrale aspirante va in blocco a causa di un guasto, sul display compare il codice dell'errore : F1 01...55
Per resettare il blocco spegnere la centrale dall'interruttore generale e attendere che le spie sul quadro elettrico siano spente.
Rialimentare la centrale: sul display lampeggia il parametro M 1.18. Premere il tasto OK posizionato sull'Inverter. Riappare sul display la visualizzazione in mbar. Ora la centrale è pronta per l'uso.

I

5.0 Uso previsto e controindicazioni

La centrale monoblocco é stata costruita per impieghi in ambienti di terziario-commerciale e residenziale per l'aspirazione di polveri e particelle di pulviscolo. La macchina é stata concepita per aspirare esclusivamente polveri o corpi solidi di minuscole dimensioni, purché non abbiano caratteristiche tali da danneggiare le condutture e la stessa centrale di aspirazione (es. tizzoni ardenti, tessuti che tendono ad occludere le tubature). La macchina deve essere installata in luoghi protetti da umidità e in ambienti con una temperatura inferiore a 40°C.

E' severamente vietato utilizzare la centrale monoblocco per eseguire operazioni diverse da quelle descritte o apportare delle modifiche alla stessa.

La maggiore sicurezza é posta nella vostra volontà e nelle vostre mani. Un utilizzo della centrale non corretto può essere pericoloso. Prima di iniziare la lavorazione, concentrate tutta la vostra attenzione su ciò che vi accingete a fare, e osservate tutte le precauzioni necessarie.

ATTENZIONE
La macchina non è adeguata a lavorare nei luoghi, contemplati nell'art. 329-331 del DPR 547/55, con rischio di esplosione (norma italiana) e non rientra nel campo d'applicazione, della direttiva europea 94/9/CE concernente gli apparecchi destinati a essere utilizzati in atmosfera potenzialmente esplosiva.

5.1 Funzionamento della centrale monoblocco

Le centrali monoblocco Aertecnica utilizzano per l'abbattimento delle polveri una combinazione del ciclone dinamico abbinato ad una cartuccia filtrante ad ampia superficie.
Il motore interno alla centrale genera una forte depressione all'interno della camera filtrante, permettendo l'aspirazione del materiale di scarto attraverso il bocchettone ingresso polveri. La miscela di aria e polvere in arrivo entra nella camera filtrante, viene scomposta al suo interno facendo cadere le polveri grossolane nel contenitore di raccolta, mentre l'aria attraversando la cartuccia filtrante viene depurata anche dalle micropolveri e quindi espulsa all'esterno attraverso la turbina.

5.2 Procedure di utilizzo sicure

La centrale monoblocco non deve essere messa in funzione senza la cartuccia filtrante inserita al suo interno. L'inosservanza di questa precauzione potrebbe essere causa di danni alla centrale.

Non aprire per nessun motivo il coperchio superiore della centrale o il contenitore polveri quando é in funzione l'autopulizia.

E' vietato rimuovere il bocchettone reversibile di aspirazione dell'aria con la centrale accesa.

5.3 Messa fuori servizio

Se la centrale monoblocco è fuori servizio per guasto, riparazione o comunque non funzionante in sicurezza, è opportuno isolare la macchina dall'alimentazione elettrica e segnalare con un apposito cartello che è fuori servizio.

ATTENZIONE
Prima di procedere a qualsiasi operazione di smontaggio, pulizia e manutenzione è necessario togliere l'alimentazione.

6.0 Funzionamento del sistema di autopulizia

Il sistema di autopulizia é concepito per consentire un'ottimale pulizia della cartuccia filtrante permettendo alla stessa di operare con la massima efficacia per una lunga durata. Entra in funzione automaticamente e a tempi prestabiliti secondo il programma di autopulizia impostato.

I

Avviato il sistema, un compressore accumula aria nel serbatoio ed al raggiungimento della pressione prestabilita, l'aria viene scaricata sulle pareti interne della cartuccia filtrante, in un tempo brevissimo tramite l'apertura della valvola di insufflaggio aria, producendo un getto d'aria in contropressione che provoca lo scuotimento delle pareti interne della cartuccia filtrante, e il conseguente distacco delle polveri accumulate che ricadono nel modulo di raccolta polveri.

Non aprire il contenitore polveri quando è in funzione l'autopulizia.

ATTENZIONE:

Quando l'autopulizia termina, la valvola di insuflaggio aria si apre automaticamente allo scopo di scaricare l'eventuale aria residua, facendo così in modo che il serbatoio rimanga completamente vuoto quando l'autopulizia non é in funzione.

La frequenza di utilizzo del sistema di autopulizia é data dal tipo di materiali aspirati, dalla loro quantità e dalla durata del tempo di utilizzo del sistema

6.1 Orologio Programmazione Cicli Autopulizia

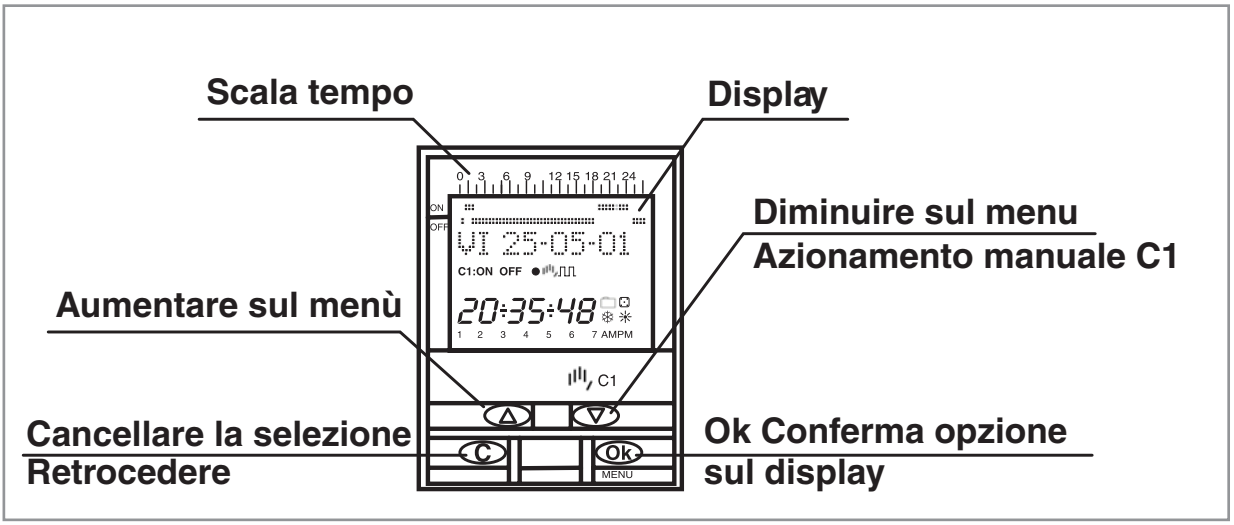

6.2 Descrizione delle visualizzazioni e dei comandi

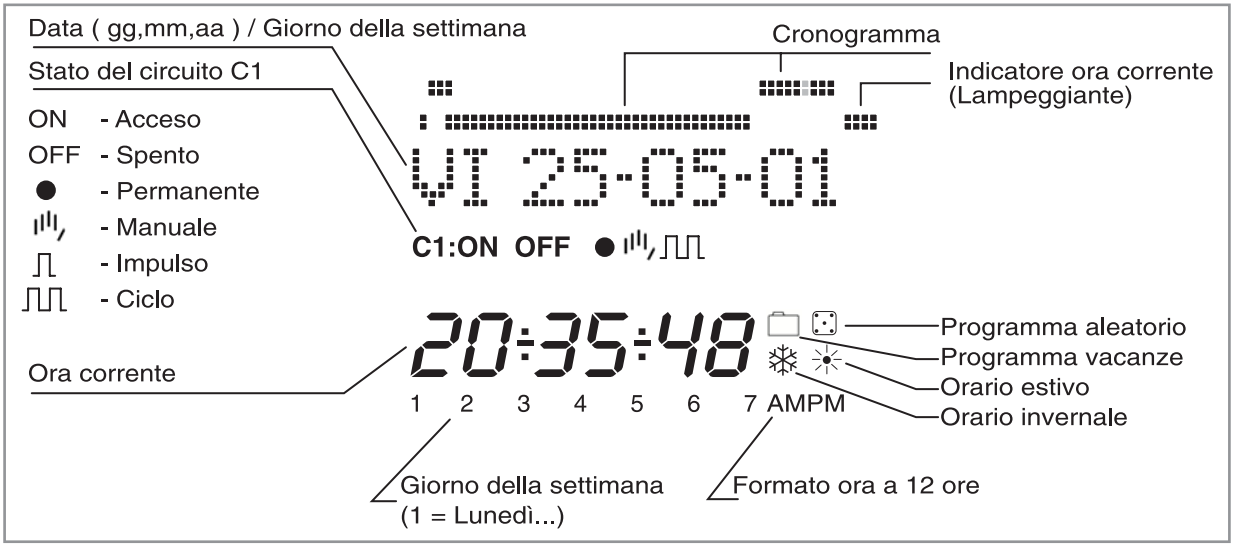

6.3 Programmazione

La programmazione si basa sull'impiego di menu (messaggi di testo).
Premendo il tasto OK, si accederà al **MENU PROGRAMMA**. Se viene visualizzato in una lingua diversa da quella desiderata, mettere a zero mediante Reset.

I

RESET
Il programma esistente verrà cancellato premendo tutti e quattro i tasti contestualmente per oltre 3 s.. In tal modo, si accederà al menù LINGUA.
SELEZIONE LINGUA
Selezionare la lingua desiderata con i tasti Δ e ∇ e confermare l'operazione con il tasto "OK". Si accederà automaticamente alla programmazione DATA ANNO. (Esempio pagina: schermate)

N:B: la lingua del programma per defaults è già impostata in ITALIANO.

REGOLAZIONE ORA
Accedere al MENU PROGRAMMA premendo " OK " e selezionare MENU DATA con i tasti Δ e ∇. Con la conferma mediante " OK ", si accede alla modalità DATA ANNO. Sul display lampeggeranno i numeri dell'anno. Cambiare il valore dell'anno con i tasti Δ e ∇ e confermare il dato con il tasto " OK ". Allo stesso modo, immettere i dati del MESE e del GIORNO. Dopo aver premuto " OK " per memorizzare la scheda (gg, mm, aa), si selezionerà automaticamente il giorno della settimana e si passerà alla programmazione ORA. Con i tasti Δ e ∇, selezionare l'ora e confermare con il tasto " OK ". Ripetere, quindi, l'operazione per selezionare i minuti. Nel confermare con il tasto " OK ", si accederà al MENU PROGRAMMA..
Se si vuole verificare, in primo luogo, i dati immessi finora, premere il tasto " C " e ripristinare la modalità normale.

6.4 PROGRAMMAZIONE DEI CICLI DI AUTOPULIZIA

MENU PROGRAMMA
Nella modalità normale, premere il tasto " OK " e accedere al MENU PROGRAMMA. Premere nuovamente " OK ". Il display visualizzerà: PROGRAMMA PROG 01.

PROGRAMMAZIONE ON-OFF
Premendo nuovamente il tasto " OK ", sul display verrà visualizzata la legenda PROG 01: PROGRAMMA. Confermando con il tasto " OK ", il display visualizzerà PROG 01: C1: On (Avvio del Ciclo di Autopulizia). Scegliere il tipo di operazione ON-OFF, IMPULSO e CICLO con i tasti Δ e ∇. Confermare la scelta effettuata con il tasto " OK ". Sul display verrà automaticamente visualizzato LU : SI. Se si desidera eseguire quest'operazione il lunedì, premere " OK "; in caso contrario, premere un qualsiasi tasto Δ e ∇ e verrà visualizzato LU : NO. Nel premere " OK ", sul display verranno visualizzati i giorni della settimana selezionati. Confermare con la medesima procedura.
A selezione avvenuta dei giorni, occorrerà selezionare l'ora in cui si svolgerà l'operazione. Con i tasti Δ e ∇, selezionare l'ora e confermare con " OK ". Si procederà allo stesso modo con i minuti. Nel confermare premendo il tasto " OK ", sul display verrà visualizzato il PROGRAMMA PROG: 02; nel premere nuovamente " OK " verrà visualizzato PROG 02: PROGRAMMA. Premendo nuovamente " OK ", il display visualizzerà PROG 02 C1 : ON. Seguire la stessa procedura della programmazione precedente. Vi sono 50 spazi di memoria (da PROG 01 a PROG 50).
Ultimata la programmazione, premere più volte il tasto " C " fino a ripristino del display normale.

VISUALIZZAZIONE DELLE OPERAZIONI IN PROGRAMMA
Premere " OK " per accedere a MENU PROGRAMMA e quindi premere " OK ". Il display visualizzerà PROGRAMMA PROG 01. Nel premere successivamente i tasti Δ e ∇, si potranno visualizzare tutti i programmi (da 1 al 50).

MODIFICA O CANCELLAZIONE DI OPERAZIONI
Premere " OK " per accedere al MENU PROGRAMMA. Poi, premere nuovamente " OK ". Il display visualizzerà PROGRAMMA PROG 01, con i tasti Δ e ∇ selezionare il programma da modificare (da 1 a 50) e una volta avuto accesso al programma desiderato, premere " OK ". Sul display, visualizzerà il programma e la parola MODIFICA. Premendo i tasti Δ e ∇, si passerà automaticamente a CANCELLA e MODIFICA. Selezionare l'opzione desiderata e premere il tasto " OK ".
Se si è scelto CANCELLA, il programma verrà eliminato. Sul display, verrà visualizzato il tipo di PROGRAMMA eliminato (PROG XX).

Se si è scelto MODIFICA, nel premere " OK " si accederà al tipo di operazione selezionata (ON- OFF- IMPULSO-CICLO). Medesima procedura della sezione di PROGRAMMAZIONE. Per ripristinare il funzionamento normale, premere il tasto " C " più volte fino a visualizzarne la relativa schermata.

AZIONAMENTO MANUALE

Lo stato del circuito C1 può essere attivato o disattivato momentaneamente, nella modalità normale. Premendo il tasto ∇, il display visualizzerà il simbolo , sino a che non si sarà eseguita un'operazione automatica programmata.
Si potrà anche attivare o disattivare e lasciare il circuito permanentemente attivato o disattivato (non effettua nessuna manovra programmata) con la procedura sottostante:
Premere il tasto "OK " per accedere al MENU PROGRAMMA. Con i tasti Δ e ∇, modificare la 2ª linea della schermata finché non apparirà MANUALE. Premere " OK " per confermare la scelta. Il display visualizzerà MANUALE C1: ON. Con i tasti Δ e ∇, selezionare ON - OFF - ON ● (Permanente) - OFF ● Permanente). Confermare la scelta con " OK " e ripristinare la modalità normale premendo più volte il tasto " C ". Per eliminare la modalità permanente, ripetere la medesima operazione e selezionare ON o OFF.
Nelle posizioni ON ● e OFF ● , si potrà cambiare anche lo stato del circuito premendo il tasto ∇ nella modalità normale.
Sul display verranno visualizzati i simboli delle operazioni attivate.

CAMBIAMENTO ORARIO (STAGIONE) (SPOSTAMENTO IN AVANTI O ALL'INDIETRO DELL'ORA)

Per accedere al MENU, premere il tasto " OK ", con i tasti Δ e ∇, cercare l'opzione EXTRA. Premere " OK "per la conferma. Sul display, verrà visualizzato EXTRA STAGIONE. Premere nuovamente " OK ". Il display visualizzerà STAGIONE AUTO. Con i tasti Δ e ∇, selezionare una delle tre opzioni possibili: AUTO, MANUALE e NON USARE, confermando l'opzione selezionata con " OK ".
AUTO (esecuzione in automatico del cambiamento di orario l'ultima domenica di marzo e l'ultima domenica di ottobre).
Tale opzione non consente di effettuare cambiamenti. Nel selezionarla, sul display apparirà ST AUTO I →E e la data del cambiamento dell'orario inverno - estate (ultima
domenica di marzo). Nel premere " OK ", verrà visualizzato EST AU I →E DATA premendo i tasti Δ e ∇ visualizza l'ora del cambiamento (02:00:00). Nel premere " OK ", verrà visualizzato ST AUTO E →I e la data di cambiamento estate - inverno (ultima domenica di ottobre). Premendo " OK ", verrà ripristinata la data e con i tasti Δ e ∇ verrà visualizzata l'ora in cui si verificherà il cambiamento (03:00:00). Premendo " OK " o " C più volte, verrà ripristinato il menu EXTRA VACANZE.

MANUALE (Consente di scegliere il giorno e l'ora ai fini del cambiamento dell'orario).
Nello scegliere tale opzione, il display visualizzerà ST MANUALE I →E e la data del cambiamento da inverno a estate; premere
" OK ". Per modificare il mese, agire sui tasti Δ e ∇, nel confermare con " OK " verrà visualizzato UD (ultima domenica): SI,
se si desidera selezionare l'ultima domenica del mese prescelto, premere " OK "; in caso contrario, si passerà a UD: NO con i tasti Δ e ∇ e verrà data conferma con " OK ".
Se si accetta UD: SI, il display successivo consentirà di selezionare l'ora e i minuti in cui avverrà il cambiamento.
Se si accetta UD: NO, il display successivo consentirà di selezionare il giorno del mese in cui avverrà il cambiamento, quindi l'ora e i minuti. Nel darne conferma con " OK ", verrà visualizzato il cambiamento estate - inverno (V →I). Procedere allo stesso modo per programmare il cambiamento dell'ora. Con " OK " verrà ripristinato il menu EXTRA VACANZE.

NON USARE (non effettua il cambiamento d'orario).
Se viene selezionata questa opzione e la stessa viene confermata con " OK ", il cambiamento dell'ora non verrà eseguito, ripristinando il menu EXTRA VACANZE.
In presenza di una o più operazioni programmate coincidenti nel periodo di cambiamento dell'orario, queste verranno raddoppiate o non verranno effettuate a seconda del cambiamento d'orario.

PROGRAMMA VACANZE

Tale possibilità consente di cancellare i programmi lasciando il circuito in OFF per il periodo di tempo selezionato. Decorso questo lasso di tempo, verrà ripristinata la programmazione.
Premendo "OK " si accederà al MENU PROGRAMMA; con i tasti Δ e ∇ cercare EXTRA, premere " OK " e di nuovo con i tasti Δ e ∇ si cercherà VACANZE. Nel confermare questo dato con " OK ", il display visualizzerà VACANZE INIZIO; premere nuovamente " OK " e verrà visualizzato INIZIO ORA; con Δ e ∇, immettere l'ora dell'inizio del periodo di vacanze, premere " OK " e allo stesso modo, immettere MINUTI, MESE e GIORNO. Nel confermare questi dati con " OK ", il display visualizzerà VACANZE FINE; si procederà allo stesso modo della programmazione dell'inizio

per immettere i dati relativi all'ORA, ai MINUTI, al MESE e al GIORNO della fine del periodo di vacanza. Nel premere " OK " per confermare quest'ultima opzione, sul display verrà visualizzato EXTRA ALEATORIO; premendo più volte il tasto " C " verrà ripristinato il funzionamento normale.
Nel periodo di vacanza, apparirà il simbolo 🗀

I

DISATTIVAZIONE DEL PROGRAMMA VACANZE
Per disattivare il programma vacanze, accedere a EXTRA VACANZE; non appena il display visualizzerà VACANZE INIZIO, con i tasti Δ e ∇, selezioniamo CANCELLA e premere " OK ". Il programma verrà quindi cancellato. Premendo " C " più volte, verrà ripristinato il funzionamento normale.

CONTATORE ORE
Se si desidera verificare il numero di ore di attivazione del circuito (C1 ON), nell'accedere alla modalità EXTRA CONTATORE, il display visualizzerà il numero di ore a 4 numeri. Nell'operazione di reset, il contatore non viene azzerato. Dalla modalità di funzionamento normale, premere " OK " e con i tasti Δ e ∇ cercare EXTRA CONTATORE. Nel premere di nuovo " OK ", verrà visualizzato CONTATORE C1 e con 4 numeri la quantità di ore in cui il circuito è rimasto attivo.
Premendo " C " più volte, verrà ripristinato il funzionamento normale.
Se si desidera cancellare il contatore dalla schermata di visualizzazione delle ore di attivazione, premere " OK ". Sul display apparirà CONT C1 CANCELLA. Premendo nuovamente " OK ", il display mostrerà nuovamente CANCELLA C1 SI. Mediante Δ e ∇ scegliere SI o NO e confermare con il tasto " OK ". Premendo più volte il tasto " C ", verrà ripristinata la modalità normale

MODO ORARIO 12 (AM - PM) o 24 ORE
La schermata può essere visualizzata in formato AM : PM o 24 ore. Dalla modalità di funzionamento normale, premere " OK " e con Δ e ∇ cercare EXTRA 12/24H, nel cui menu si sceglierà 12H o 24H. Dare conferma con " OK ". Premendo più volte il tasto " C ", verrà ripristinato il funzionamento normale. Qualora si sia scelta l'opzione 12H, il display visualizzerà AM:PM a seconda dell'ora attuale.

PROGRAMMAZIONE DEI CICLI
Il Ciclo è una sequenza di operazioni ripetitive. Ogni ciclo programmato occupa 2 spazi di memoria (PROG X e X+1). Prima di procedere alla programmazione, verificare che il programma successivo a quello selezionato sia vuoto. Se fosse già stato programmato, sul display non verrà visualizzata l'opzione CICLO. Il PROG 50 non ammette cicli.
Accedendo al MENU PROGRAMMA, premere " OK " e con i tasti Δ e ∇ scegliere un programma (PROG XX). Premendo nuovamente " OK ", sul display verrà visualizzato PROG PROGRAMMARE. A conferma avvenuta con " OK ", apparirà C1:ON. Con i tasti Δ e ∇, selezionare CICLO e premendo " OK " sul display apparirà GIO INI LU: SI (giorno di inizio del ciclo). Se si desidera iniziare il ciclo lunedì, premere " OK " in caso contrario, premendo i tasti Δ e ∇. Sul display apparirà GIO INI LU: NO. Premere " OK " per accettare e ripetere tale operazione per i giorni restanti della settimana che verranno selezionati e confermare con la medesima procedura.
A selezione avvenuta dei giorni, selezionare l'ora di inizio del ciclo. Con i tasti Δ e ∇, immettere il dato e confermare con " OK ". Allo stesso modo, immettere il minuto di inizio del ciclo. Nel confermare con " OK ", sul display apparirà GIO FIN LU :SI (giorno di ultimazione del ciclo). Ripetere le medesime operazioni per immettere i giorni, le ore, i minuti di ultimazione del ciclo.
Successivamente, programmare il tempo di connessione (TEMPO ON) del ciclo, immettendo i dati delle ore e dei minuti (massimo 23 ore 59 minuti) e quindi il tempo di sconnessione (TEMPO OFF) del ciclo in ore e minuti (massimo 23 ore 59 minuti).
Non programmare cicli che si sovrappongano dal momento che nell'eseguirne uno, non avverrà l'inizio dell'altro.
Nel cronogramma, i cicli vengono riportati come ON dall'inizio alla fine.

7.0 Collaudo

Il collaudo serve a verificare la corretta installazione della centrale monoblocco.

VUOTOMETRO

TUBO FLESSIBILE

Procedere come segue:

1 - Attivare l'impianto ponticellando la linea elettrica delle prese aspiranti.

2 - Collegare il vuotometro ad una presa aspirante qualsiasi, e dopo 30 secondi circa leggere la misurazione massima della pressione ed annotarla.

3 - Scollegare la tubazione di aspirazione della centrale ed applicare il vuotometro al raccordo di ingresso sulla centrale stessa.

4 - Riattivare l'impianto ponticellando la linea elettrica delle prese aspiranti e leggere dopo qualche secondo la pressione massima.

5 - Confrontarla con quella rilevata in precedenza alla presa aspirante, se fra le due letture risulta uno scarto inferiore al 5%, l'impianto funziona correttamente.

6 - Se lo scarto risulta superiore al 5% significa che ci sono infiltrazioni d'aria, dovute probabilmente ad una presa installata in modo non corretto, oppure ad una perdita della tubazione.

7 - Si consiglia di verificare la corretta installazione delle prese aspiranti, centrale aspirante e tubazioni.

8 - Se in seguito ad una verifica di tutte le guarnizioni delle prese, alla corretta installazione della centrale e delle tubazioni il problema persiste, consigliamo di contattare Aertecnica.

9 - Se invece l'impianto non presenta i problemi sopra elencati, si può procedere alla verifica della depressione in lavoro come segue:

a - applicare alla presa più lontana della centrale il tubo flessibile in dotazione per le pulizie
b - applicare il vuotometro ad una presa intermedia, ed a centrale in funzione leggere il valore rilevato
c - se il valore è superiore a 100 mbar (1000mmH_2O) l'impianto è idoneo.

10 - Verificare che l'impianto elettrico funzioni correttamente, avviando l'impianto aspirapolvere da ogni presa aspirante.

I

7.1 Ricerca guasti

Inconvenienti	Causa eventuale	Rimedi
Il motore non gira	Mancanza di alimentazione.	Accertarsi che il quadro di comando sia alimentato con tensione e corrente adeguate e che l'interruttore generale sia attivato
	1 - l'inverter è danneggiato **2 -** il cablaggio dei cavi non è corretto **3 -** il motore si è bruciato	Chiamare il Centro Assistenza
Il motore si surriscalda	Il motore assorbe in eccesso	Ridurre la pressione di lavoro allentando la valvola rompivuoto
	Non c'è buona ventilazione	La temperatura ambiente non deve essere superiore ai 40°C e deve essere garantita una buona ventilazione alla macchina
Il motore non gira regolarmente	La turbina ha grippato	Chiamare il centro assistenza
L'interruttore generale salta con frequenza	La temperatura ambiente è troppo alta	La turbina è stata progettata per un funzionamento in ambienti a temperature comprese tra i -15°C e i +40°C
	Le alette di ventilazione dell'aria sono ostruite	Procedere alla pulizia
L'autopulizia non funziona	Il compressore è in guasto	**-** Riparare il compressore **-** Sostituire il fusibile

I

7.2 Segnalazioni di guasto per Centrali monoblocco con Inverter:

mod. KT20M - KT20 - KT30 - KT20MA - KT20A - KT30A

In caso di sovracorrente ,sovratensioni ,sottotensioni e surriscaldamento motore, la centrale aspirante viene protetta da possibili danni disinserendo il funzionamento della turbina aspirante.
La presenza di guasto viene segnalata dall'accensione della spia luminosa rossa denominata "**EMERGENCY**" sul quadro elettrico.
Il tipo di guasto viene visualizzato sul display del quadro mediante un codice numerico
Dal codice numerico è possibile risalire alla causa utilizzando questa tabella.

COD	CAUSA	RIMEDI
01	Sovraccorrente	Per resettate il guasto, togliere tensione alla centrale attraverso l'interruttore generale 0-1 sul quadro di comando per 10 sec. Se il problema persiste contattare il centro assistenza.
02	Sovratensione	Per resettate il guasto, togliere tensione alla centrale attraverso l'interruttore generale 0-1 sul quadro di comando per 10 sec. Se il problema persiste contattare il centro assistenza.
03	Contatto a terra	Per resettate il guasto, togliere tensione alla centrale attraverso l'interruttore generale 0-1 sul quadro di comando per 10 sec. Se il problema persiste contattare il centro assistenza.
08	Difetto di sistema	Per resettate il guasto, togliere tensione alla centrale attraverso l'interruttore generale 0-1 sul quadro di comando per 10 sec. Se il problema persiste contattare il centro assistenza.
09	Sottotensione	Per resettate il guasto, togliere tensione alla centrale attraverso l'interruttore generale 0-1 sul quadro di comando per 10 sec. Se il problema persiste contattare il centro assistenza.
13	Temperatura insufficiente	Per resettate il guasto, togliere tensione alla centrale attraverso l'interruttore generale 0-1 sul quadro di comando per 10 sec. Se il problema persiste contattare il centro assistenza.
14	Surriscaldamento	Per resettate il guasto, togliere tensione alla centrale attraverso l'interruttore generale 0-1 sul quadro di comando per 10 sec. Se il problema persiste contattare il centro assistenza.
15	Motore bloccato	Per resettate il guasto, togliere tensione alla centrale attraverso l'interruttore generale 0-1 sul quadro di comando per 10 sec. Se il problema persiste contattare il centro assistenza.

I

16	Surriscaldamento del motore	Per resettate il guasto, togliere tensione alla centrale attraverso l'interruttore generale 0-1 sul quadro di comando per 10 sec. Se il problema persiste contattare il centro assistenza.
17	Sovradimensionamento motore	Per resettate il guasto, togliere tensione alla centrale attraverso l'interruttore generale 0-1 sul quadro di comando per 10 sec. Se il problema persiste contattare il centro assistenza.
22	Errore disgnosi EEPROM	Per resettate il guasto, togliere tensione alla centrale attraverso l'interruttore generale 0-1 sul quadro di comando per 10 sec. Se il problema persiste contattare il centro assistenza.
25	Errore monitoraggio microprocessore (Watchdog)	Per resettate il guasto, togliere tensione alla centrale attraverso l'interruttore generale 0-1 sul quadro di comando per 10 sec. Se il problema persiste contattare il centro assistenza.
27	Forza controelettro motrice (Back EMF)	Per resettate il guasto, togliere tensione alla centrale attraverso l'interruttore generale 0-1 sul quadro di comando per 10 sec. Se il problema persiste contattare il centro assistenza.
35	Errore applicazione	Per resettate il guasto, togliere tensione alla centrale attraverso l'interruttore generale 0-1 sul quadro di comando per 10 sec. Se il problema persiste contattare il centro assistenza.
50	Errore live-zero	Per resettate il guasto, togliere tensione alla centrale attraverso l'interruttore generale 0-1 sul quadro di comando per 10 sec. Se il problema persiste contattare il centro assistenza.
51	Surriscaldamento motore	Attendere il raffreddamento del motore. Per resettate il guasto, togliere tensione alla centrale attraverso l'interruttore generale 0-1 sul quadro di comando per 10 sec. Se il problema persiste contattare il centro assistenza.
53	Guasto del field bus	Per resettate il guasto, togliere tensione alla centrale attraverso l'interruttore generale 0-1 sul quadro di comando per 10 sec. Se il problema persiste contattare il centro assistenza
54	Errore interfaccia bus di campo	Per resettate il guasto, togliere tensione alla centrale attraverso l'interruttore generale 0-1 sul quadro di comando per 10 sec. Se il problema persiste contattare il centro assistenza.
55	Termostore	Per resettate il guasto, togliere tensione alla centrale attraverso l'interruttore generale 0-1 sul quadro di comando per 10 sec. Se il problema persiste contattare il centro assistenza.

8.0 Manutenzione ordinaria

Una manutenzione ordinaria prolunga la durata della centrale monoblocco e assicura migliori prestazioni.
Si consiglia pertanto di effettuare periodicamente la pulizia della centrale.

ATTENZIONE
Prima di procedere a qualsiasi operazione di smontaggio, pulizia e manutenzione è necessario togliere l'alimantazione alla centrale.

8.1 Pulizia generale della macchina

Si consiglia di pulire periodicamente la centrale con un panno inumidito con acqua e detersivo.
Non pulire mai la macchina con acqua corrente o idropulitrici.

8.2 Controllo cartuccia filtrante

Il controllo ed eventuale sostituzione della cartuccia filtrante si rende necessario qualora si avvertisse nel tempo un notevole calo della potenza di aspirazione.

Si consiglia comunque, utilizzando il sistema centralizzato con normale frequenza, un controllo della cartuccia filtrante almeno una volta ogni 2 - 3 mesi.

8.3 Sostituzione sacco raccoglitore polveri

Prima di procedere é necessario indossare la mascherina ed i guanti di protezione. I sacchi di ricambio originali Aertecnica sono corredati di maschere e guanti di protezione omologati.

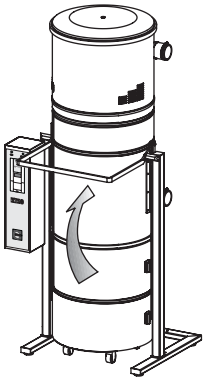

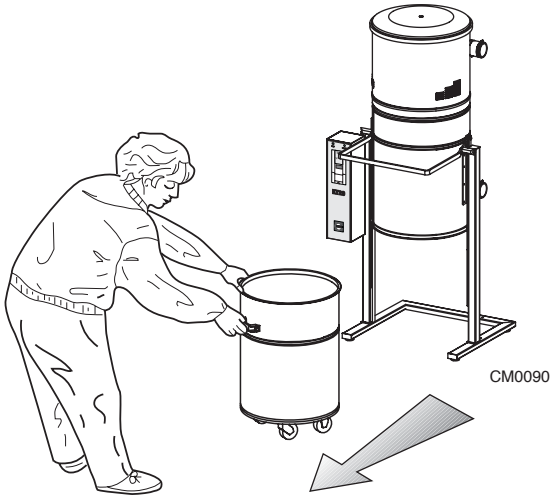

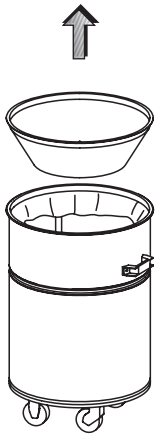

1 - Sganciare il contenitore polveri tramite l'apposita leva.

2 - Estrarre il contenitore polveri della centrale facendolo scorrere sulle ruote e aiutandosi con le apposite maniglie.

3 - Sollevare la guarnizione a cono pulendo con un panno umido il deposito di polvere sulla

I

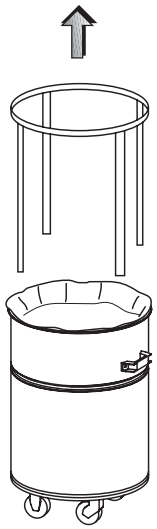

CM0110

4 - Estrarre il tendsacco quindi togliere il sacco con la polvere e gettarlo.

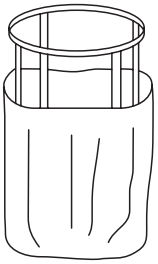

CM0120

5 - Inserire un nuovo sacco esternamente al telaio; posizionarli all'interno del contenitore.

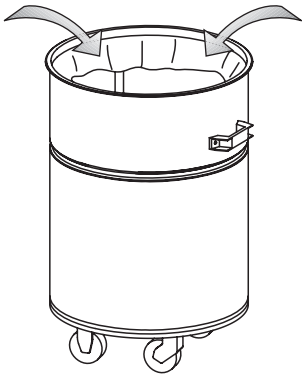

CM0130

6 - Ripiegare i bordi del sacco verso l'interno del telaio.

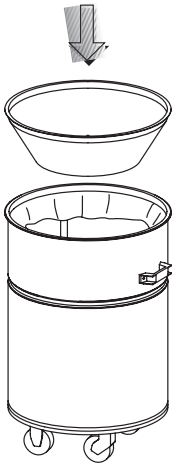

CM0140

7 - Reinserire la guarnizione a cono, assicurarsi che la guarnizione dell'anello conico non fuoriesca dalla sua sede durante l'operazione di riaggancio alla centrale.

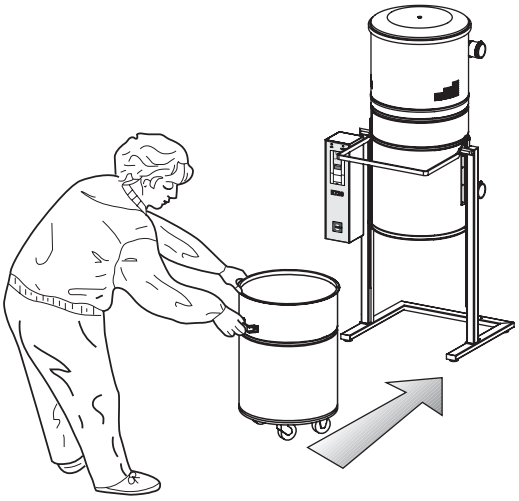

8 - Reinserire il contenitore polveri della centrale facendolo scorrere sulle ruote e aiutandosi con le apposite maniglie.

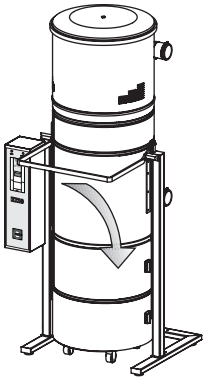

CM0150

9 - Riagganciare il contenitore polveri della centrale abbassando la leva apposita.

8.4 Sostituzione della cartuccia filtrante

Prima di procedere é necessario indossare la mascherina ed i guanti di protezione. I sacchi di ricambio originali Aertecnica sono corredati di maschere e guanti di protezione omologati.

I

Procedura per la sostituzione della cartuccia filtrante

La cartuccia filtrante è inserita all'interno del corpo principale della centrale monoblocco.
Per effettuare la sua sostituzione eseguire le seguenti operazioni:

1 - Togliere l'alimentazione alla centrale monoblocco.
2 - Aprire la centrale monoblocco estraendo il contenitore polveri **(A)**.
3 - Svitare il tappo di serraggio (**B**)
4 - Estrarre la cartuccia da sostituire e reinserire quella nuova)
5 - Riavvitare il tappo di serraggio e reinserire il contenitore polveri.

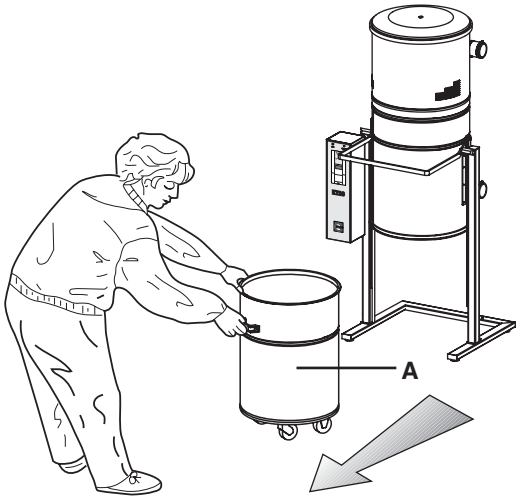

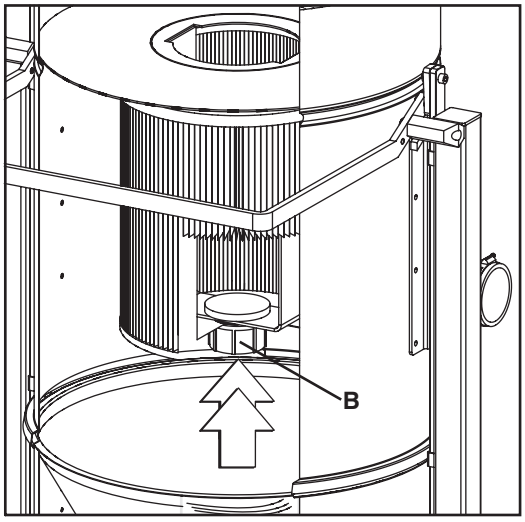

8.5 Rigenerazione della cartuccia filtrante

Prima di procedere é necessario indossare la mascherina ed i guanti di protezione. I sacchi di ricambio originali Aertecnica sono corredati di maschere e guanti di protezione omologati.

Si consiglia comunque, utilizzando il sistema centralizzato con normale frequenza, un controllo della cartuccia filtrante almeno una volta ogni 2 - 3 mesi.

Prima di effettuare la rigenerazione della cartuccia filtrante é necessario inserire una cartuccia di ricambio all'interno della centrale.

Estrarre la cartuccia filtrante da rigenerare e procedere alla pulizia tramite la centrale di aspirazione stessa, utilizzando l'accessorio spazzola per angoli, facendo attenzione a non lacerare il tessuto filtrante. Se durante l'operazione di pulizia del filtro si dovesse lacerare la cartuccia sostituirla con una nuova.

Si consiglia di non rigenerare la cartuccia per più di 5 volte.

IMPORTANTE
E' possibile effettuare la rigenerazione della cartuccia filtrante solo nel caso in cui sia stata inserita una cartuccia di ricambio.

IMPORTANTE
La centrale non deve essere messa in funzione senza la cartuccia filtrante inserita al suo interno. L'inosservanza di questa precauzione potrebbe essere causa di danni alla turbina d'aspirazione.

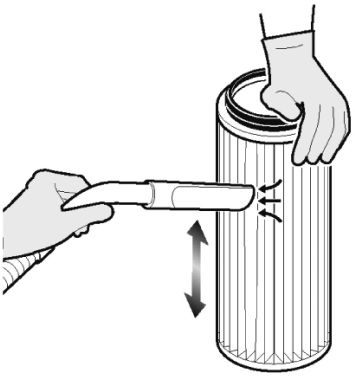

Aspirare la polvere raccolta sulle pareti della cartuccia mediante la centrale di aspirazione stessa..

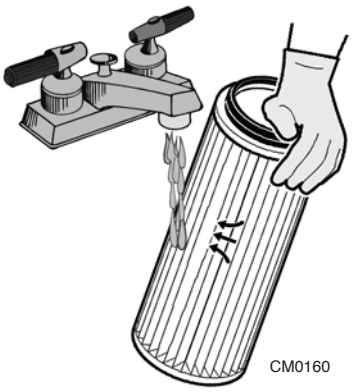

Lavare la cartuccia filtrante sotto il lavandino con un getto d'acqua non troppo forte.

Asciugare la cartuccia

Verificare che non siano presenti lacerazioni, altrimenti sostituire.

Le cartucce filtranti ed altri componenti filtranti devono essere considerati come rifiuti secondo le normative vigenti in materia nel paese di utilizzazione finale.

Si raccomanda di rispettare le norme in vigore che disciplinano il trattamento e lo smaltimento di questi componenti.

8.6 Smaltimento, smantellamento e demolizione della Centrale

Alla conclusione del suo ciclo di vita, la macchina deve essere smaltita secondo le norme vigenti in materia.
La tabella che segue riporta i materiali con cui sono realizzate le centrali monoblocco.

I sottoelencati materiali vanno suddivisi ed immagazzinati per essere eventualmente recuperati o smaltiti nel rispetto delle norme ambientali vigenti nel paese di utilizzazione.

TIPO DI MATERIALE	PRESENZA NELLA MACCHINA	SPECIFICA	SMALTIMENTO
LAMIERA IN ACCIAIO VERNICIATO	CORPO PRINCIPALE, CONO, CONTENITORE INFERIORE, COLONNE, STAFFE DI SOSTEGNO, LAMIERA CRUSCOTTO, COPERCHIO, TENDISACCO, BOMBOLA AUTOPULIZIA.		LE NORME CHE REGOLANO LO SMALTIMENTO E LA DEMOLIZIONE DELLA MACCHINA, DEI SUOI COMPONENTI E DELLE SOSTANZE INQUINANTI EVENTUALMENTE PRESENTI, VARIANO A SECONDA DEL PAESE DI UTILIZZO FINALE. SI RACCOMANDA DI RIVOLGERSI AGLI ORGANISMI ED ENTI PREPOSTI IN MATERIA E DI RISPETTARE LE NORME DI LEGGE VIGENTI IN MATERIA
PLASTICHE DI VARIO TIPO E GOMME	GUARNIZIONE CONO GUARNIZIONE COPERCHIO GUARNIZIONE PRESSACAVI PRESSACAVI BOCCHETTONI FLANGIA BOCCHETTONI TUBO BOCCHETTONI CARTUCCIA FILTRO BLOCCAGGIO FILTRO POMELLO BLOCCAGGIO FILTRO ADESIVI ESTETICI ADESIVI COLLEGAMENTI ADESIVI QUADRO E MORSETTI-MANIGLIE, MANICOTTI IN GOMMA ANTIVIBRANTI SACCHETTO CONTENITORE TAPPI COLONNE TUBO ARIA COMPRESSORE	PVC73 EPDM - EPM POLIVINILCLORURO-POLIAMMIDE ABS PVC PVC POLIESTERE PVC POLIAMMIDE PVC PVC LEXAN ABS GOMMA SBR/NR POLIETILENE PVC PVC PVC	
ELEMENTI ZINCATI	FASCETTE, ELEMENTI DI FISSAGGIO, RACCORDERIA.		
AVVOLGIMENTI IN RAME	MOTORE ELETTRICO, CABLAGGI, SENSORI.		
SCHEDE ELETTRONICHE	SCHEDE DI CONTROLLO.		

Use and maintenance manual

EN

CONTENTS

1 General information

1.0 Purpose of the manual ..... pag. 4
1.1 Safety ..... pag. 4
1.2 Rispect the Environment ..... pag. 4
1.3 Identification of the machine ..... pag. 5
1.4 Manufacturer ..... pag. 5
1.5 Correspondence with the manufacturer ..... pag. 5
1.6 Data plate: KT10 - KT20M - KT20 - KT30 ..... pag. 6
1.7 Data plate: KT10A - KT20MA - KT20A - KT30A ..... pag. 6
1.8 Warranty ..... pag. 7
1.9 Technical data: KT10 - KT20M - KT20 - KT30 ..... pag. 8
1.10 Technical data: KT10A - KT20MA - KT20A - KT30A ..... pag. 9
1.11 Description of the parts: KT10 - KT20M - KT20 - KT30 ..... pag. 10
1.12 Description of the parts :KT10A - KT20MA - KT20A - KT30A ..... pag. 11

2 Installation of the monobloc power unit

2.0 Transportation, handling, storage ..... pag. 12
2.1 Positioning ..... pag. 12
2.2 Levelling ..... pag. 12

3 Electrical connection

3.0 Electrical connection ..... pag. 13
3.1 Terminal strip: KT20M - KT20MA ..... pag. 13
3.2 Terminal strip: KT10 - KT20 - KT30 ..... pag. 14
3.3 Terminal strip: KT10A - KT20A - KT30A ..... pag. 14
3.4 Vacuum Socket Line - Connection : for all models ..... pag. 15
3.5 Compressor - Electrical Connection: KT10A - KT20MA - KT20A - KT30A ..... pag. 15

4 Control panel

4.0 Control panel ..... pag. 16
4.1 General controls ..... pag. 16

5 Envisaged use and contraindicatios

5.0 Envisaged use and contraindicatios ..... pag. 17
5.1 Use of the monobloc power unit ..... pag. 17
5.2 Procedures for a safe use ..... pag. 17
5.3 Out of duty ..... pag. 17

6 Self-cleaning system: KT10A - KT20MA - KT20A - KT30A

6.0 Use of the self-cleaning system ..... pag. 18
6.1 Programming ..... pag. 18
6.2 General controls ..... pag. 18
6.3 Setting the clock ..... pag. 19
6.4 Self-Cleaning Cycle Programming ..... pag. 19

7 Testing and Troubleshooting

7.0 Testing ..... pag. 22
7.1 Troubleshooting ..... pag. 23
7.2 Problems signalled by the electric board: KT20M - KT20 - KT30 - KT20MA - KT20A - KT30A ..... pag. 24

8 Maintenance

8.0 Routine maintenance ..... pag. 26
8.1 Cleaning of the machine ..... pag. 26
8.2 Checking the filter cartridge ..... pag. 26
8.3 Changing the dust bag ..... pag. 26
8.4 Changing the filter carttridge ..... pag. 28
8.5 Cleaning the filter cartridge ..... pag. 29

EC CONFORMITY DECLARATION OF A MACHINE

The manufacturer AERTECNICA. S.P.A with registered office in Via Cerchia di Sant'Egidio 760, 47521 Cesena (FC) - ITALY

With reference to:	**CENTRAL POWER UNIT**
Series:	**KOMPATTA KT**
Models:	**KT10 - KT20M - KT20 - KT30**
	KT10A - KT20MA - KT20A - KT30A

DECLARES THAT THE CENTRAL POWER UNIT

in the state in which it was placed on the market, with the exception of added components and/or operations carried out subsequently by the final user

COMPLIES WITH

The **DIRECTIVE 2006/42/EC (Machinery directive)** and subsequent amendments and additions.
The **Directive 2014/30/UE (Electromagnetic Compatibility Directive)** and subsequent amendments and additions.

APPLIED HARMONIZED STANDARDS:

EN ISO 12100- General principles for design
EN 60335-1:2013 - Safety of Household and Similar Appliances
IEC 60204-1:2016 - Safety of machinery - Electrical equipment of machines

The Technical File of the central power unit, made by Aertecnica S.p.A., is filed in the SERVER unit of AERTECNICA S.P.A.

The person responsible for the Technical File
Balbo Maurizio

Cesena, 12/01/2017

Declarant
Golinucci Daniele

Version translated from the original

AERTECNICA
think clean

1.0 Purpose of the manual

IThe instruction manual for use and maintenance is an integral and essential part of the product and must be handed over to the user. It must be kept in a safe place and consulted carefully as all of the warnings provide important instructions for safety in the phases of installation, use and maintenance. The monobloc power unit must only be used for the purpose it has been designed for. Any other use is considered improper use and is therefore dangerous.
The manufacturer accepts no contractual or extra-contractual liability for damage arising from a wrong installation or operation or from a non-compliance with the manufacturer's instructions

ATTENTION
Do not carry out any intervention, modification or repair other than those stated in this manual. Only the technicians, trained and authorised by the manufacturer, know the monobloc power unit and have the necessary experience to do adequate technical interventions.

1.1 Safety

The following safety notices are used to highlight all those situations to which the operator must pay great attention to prevent personal injury or damage to the machine.

DANGER
Indicates a hazardous situation which, if not avoided, will result in serious injury.

RISK FO CRUSHING
While handling and installing the power unit, use suitable lifting means and fix the unit as per instructions so as to prevent an accidental fall.

DANGER, RISK OF DAMAGE TO THE POWER UNIT
Observe the instructions to avoid possible damage to the vacuum power unit.

DANGERS OF ELECTRICAL NATURE
Make sure that the machine is connected by the special cable to a type-approved earth system with efficient plates. The earthing line shall be checked by a specialised installer equipped with suitable instruments. Always turn the machine off before doing maintenance jobs.

INHALATION OF HARMFUL SUBSTANCES AND DUST
Protect the respiratory organs with a mask when emptying the dust bag or replacing the filter to prevent sensitization to dust. Operators should compulsorily protect their hands so as to prevent allergic reactions in case of contact with the collected dust.

1.2 Rispect the Environment

ELIMINATION, DISMANTLING AND DEMOLITION
The rules that regulate the elimination, dismantling and demolition of parts, fluids and polluting substances vary from country to country. It is recommended to obey the rules enforced by the local and national Authorities of the country of use of the product.

1.3 Identification of the machine

This instruction manual for use and maintenance, is for the following monobloc power unit models:

MONOBLOC POWER UNIT KOMPATTA KT SERIES

MODELS:

KT10 - KT20M - KT20 - KT30

KT10A - KT20MA - KT20A - KT30A

EN

1.4 Manufacturer

AERTECNICA S.p.A.
Via Cerchia di Sant'Egidio,760
47521 Cesena (FC) ITALY
Tel. +39 0547 637311 - Fax +39 0547 631388
info@aertecnica.com
www.aertecnica.com

1.5 Correspondence with the manufacturer

If you need to contact the manufacturer in relation to the monobloc power unit purchased, please always supply the following data:

a - Model of monobloc power unit
b - Serial number
c - Year of manufacture
d - Date of purchase
e - Detailed description of the problems

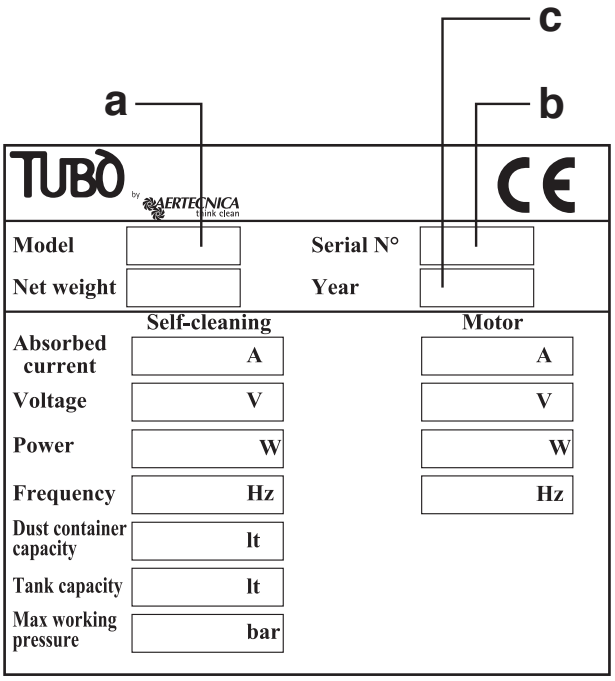

1.6 Data plate KT10 - KT20M - KT20 - KT30

The data plate of the monobloc power units without self-cleaning is situated as shown below.

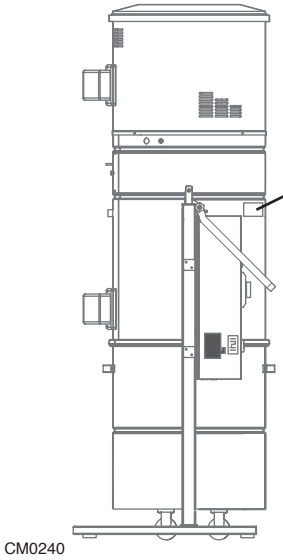

TUBO by AERTECNICA think clean CE

Model		Serial N°	
Voltage	V	Year	
Absorbed current	A	Net weight	kg
Frequency	Hz		
Power	W		

CM0020

DATA PLATE

1.7 Data plate KT10A - KT20MA - KT20A - KT30A

The data plate of the monobloc power units without self-cleaning is situated as shown below.

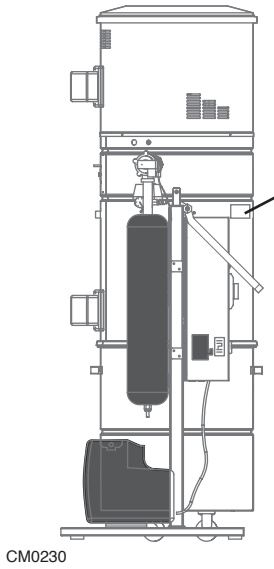

TUBO by AERTECNICA think clean CE

Model		Serial N°	
Net weight		Year	

	Self-cleaning	Motor
Absorbed current	A	A
Voltage	V	V
Power	W	W
Frequency	Hz	Hz
Dust container capacity	lt	
Tank capacity	lt	
Max working pressure	bar	

CM0020

DATA PLATE

1.8 Warranty

Warranty terms and condition for EC countries

AERTECNICA warrants the proper functioning of its products for a period of 24 months from the date of purchase. In the absence of documents proving the date of purchase (invoice or cash slip), the 24-month warranty period will start from the date of sale by AERTECNICA.

The warranty terms and conditions are those envisaged by the current European legislation. In any case, the warranty does not cover:

EN

- Failures, defects or damage due to a wrong connection to the mains electricity supply during or after installation.
- Failures, defects or damage due a malfunctioning of parts of the systems –e.g. vacuum sockets, if these parts are not directly manufactured by AERTECNICA.
- Failures, defects or damage due to a clogging of the piping.
- Failures, defects or damage due neglect, abuse or misuse.
- Materials, parts and accessories, including electrical and electronic components, if such defects are not arising from faulty workmanship or are attributable to normal wear and tear.

The warranty shall cease to have effect in case of modifications or repair works carried out by non-authorised persons or using non-genuine spare parts.

Any other obligations of the manufacturer are expressly excluded and will be at the sole charge of those who undertake them.

Jurisdiction and venue will be exclusive to the Court of Forlì-Cesena. The terms and conditions herein shall be governed by and construed in accordance with Italian law.

Warranty terms and condition for non-EC countries

For all those countries which are not EC members, the warranties will be provided by the importer and will be in accordance with the laws and regulations in force in the country of export of the product.

1.9 Technical data: KT10-KT20M-KT20-KT30

MODEL	KT10	KT20M	KT20	KT30
Self-cleaning	NO	NO	NO	NO
Simultaneous usersi	1	2	2	3
Voltage	380 V	230 V	380 V - 440V*	380 V - 440V*
Max power	2.200 W	2600 W	2.600 W	4.600 W
Current absorbed during work	6,5 A	11,2 A	6,5A	9,2 A
Frequency	50-60 Hz	50-60 Hz	50-60 Hz	50-60 Hz
Motor rev	2900 rpm	3500 rpm	3500 rpm	3500 rpm
Voltage to the vacuum sockets	12 V	12 V	12 V	12 V
Max air flow.	300 m^3/h	360 m^3/h	360 m^3/h	650 m^3/h
Air flow during work	200 m^3/h	275 m^3/h	275 m^3/h	560 m^3/h
Depressione max	392 mbar	392 mbar	392 mbar	491 mbar
Filter cartridge surface	5 m^2	5 m^2	5 m^2	5 m^2
Filter cartridge material	polyester	polyester	polyester	polyester
Dust container capacity	150 L	150 L	150 L	150 L
Sound pressure level dB(A)	<70	<70	<70	<70

* Special power supply, available on request

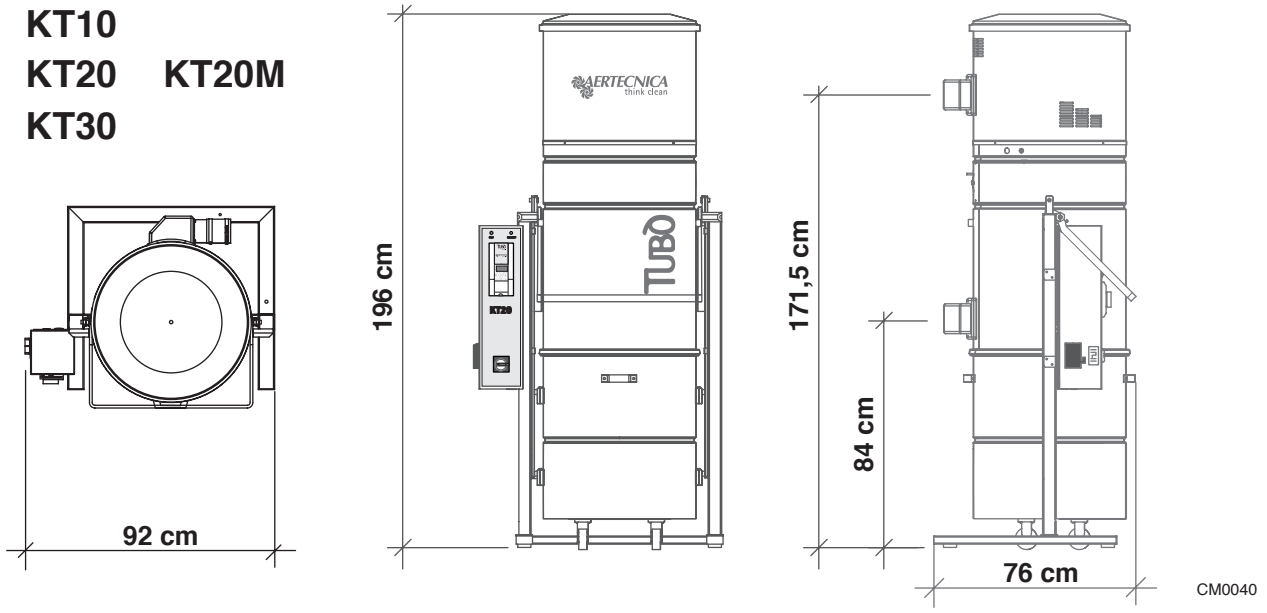

MODEL	KT10	KT20M	KT20	KT30
Air outlet height (mm)	1715	1715	1715	1715
Air intlet height (mm)	840	840	840	840
Air inlet and Outlet diameter (mm)	80	80	80	80
Diameter (mm)	560	560	560	560
Weight (Kg)	134	134	135	155

EN

1.10 Technical data: KT10A-KT20MA-KT20A-KT30A

MODEL	KT10A	KT20MA	KT20A	KT30A
Self-cleaning	YES	YES	YES	YES
Simultaneous usersi	1	2	2	3
Voltage	380 V	230 V	380 V	380V
Max power	2.200 W	2600 W	2.600 W	4.600 W
Current absorbed during work	6,5 A	11,2 A	6,5 A	9,2 A
Frequency	50-60 Hz	50-60 Hz	50-60 Hz	50-60 Hz
Motor rev	2900 rpm	3500 rpm	3500 rpm	3500 rpm
Voltage to the vacuum sockets	12 V	12 V	12 V	12 V
Max air flow.	300 m^3/h	360 m^3/h	360 m^3/h	650 m^3/h
Air flow during work	200 m^3/h	275 m^3/h	275 m^3/h	560 m^3/h
Depressione max	392 mbar	392 mbar	392 mbar	491 mbar
Filter cartridge surface	5 m^2	5 m^2	5 m^2	5 m^2
Filter cartridge material	polyester	polyester	polyester	polyester
Dust container capacity	150 L	150 L	150 L	150 L
Sound pressure level dB(A)	<70	<70	<70	<70

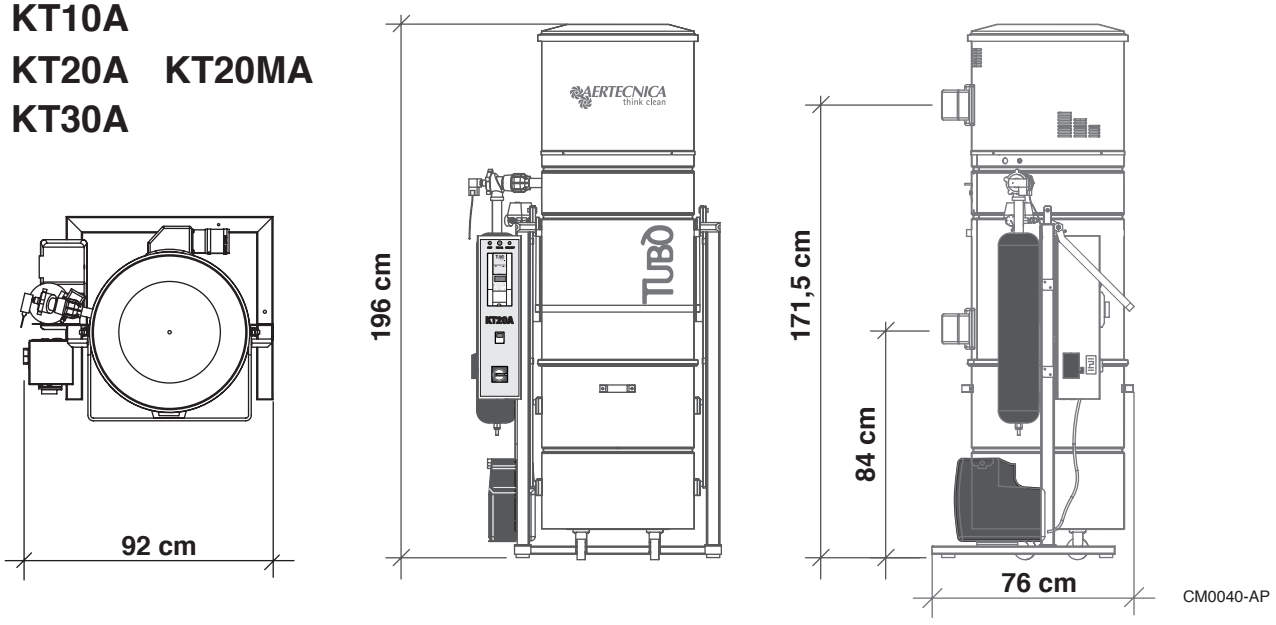

MODEL	KT10A	KT20MA	KT20A	KT30A
Air outlet height (mm)	1715	1715	1715	1715
Air intlet height (mm)	840	840	840	840
Air inlet and Outlet diameter (mm)	80	80	80	80
Diameter (mm)	560	560	560	560
Weight (Kg)	153	152	153	175

1.11 Description of the parts: mod. KT10 - KT20M - KT20 - KT30

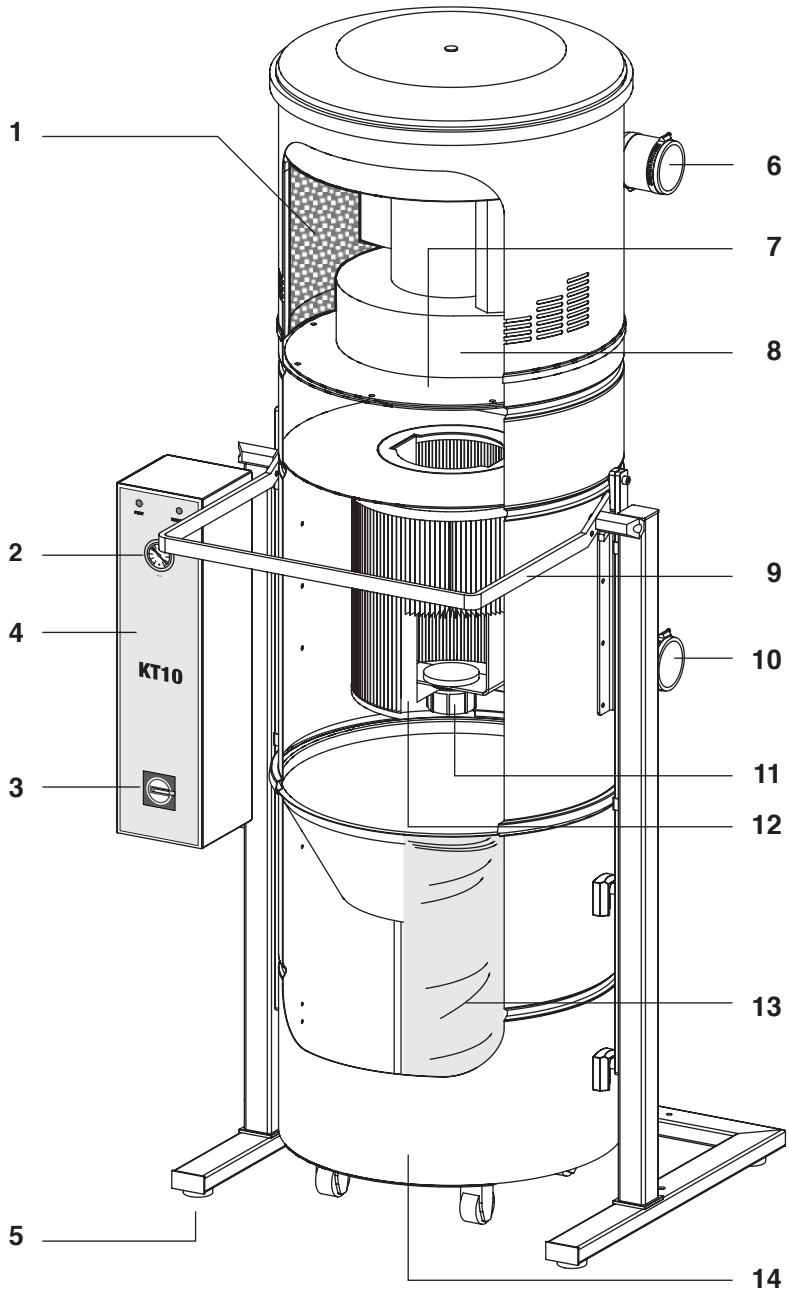

LEGEND

1 - Sound-proofing Sponge
2 - Air During Work Display
3 - Main Switch
4 - Electrical Panel
5 - Antivibration Support
6 - Adjustable Air Outlet
7 - Motor Support
8 - Turbine Motor
9 - Dust Container Release Lever
10 - Adjustable Dust Inlet
11 - Fixed Nut Filter Cartridge
12 - Polyester Filter Cartridge
13 - Dust Bag
14 - Dust container

EN

1.12 Description of the parts: mod. KT10A - KT20MA - KT20A - KT30A

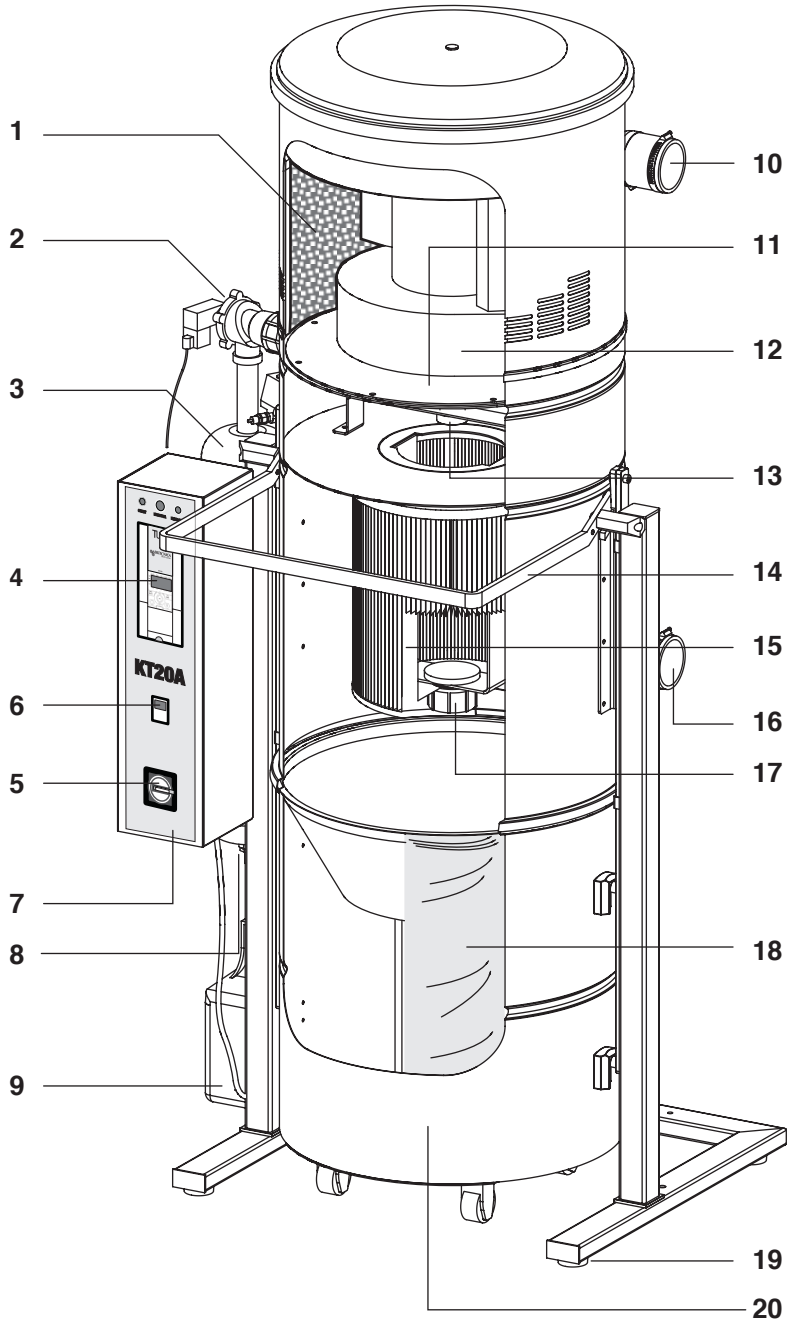

LEGEND

1 - Sound-proofing Sponge
2 - Exhaust valve
3 - Compressed Air Cylinder
4 - Air During Work Display
5 - Main Switch
6 - Self-cleaning Timer
7 - Electric panel
8 - Condensation drain valve
9 - Compressor For Air Cylinder Recharge
10 - Adjustable Air Outlet
11 - Motor Support
12 - Turbine Motor
13 - Air injection tube
14 - Dust Container Release Lever
15 - Polyester Filter Cartridge
16 - Adjustable Dust Inlet
17 - Fixed Nut Filter Cartridge
18 - Dust Bag
19 - Antivibration Support
20 - Dust container

2.0 Transportation, handling, storage

Check the total weight of the monobloc power unit in its data plate and handle it with the recommended lifting equi ment. For an easy transportation, the monobloc power unit is delivered in a carton placed on a pallet. Do not to r move the packaging until the final installation to prevent crashes and damage. To transport and unpack the machin proceed as follows

- use a forklift of suitable dimensions and payload and insert the forks under and in the middle of the pallet where the machine is placed on;

- use a lifting and transport equipment of adequate payload.

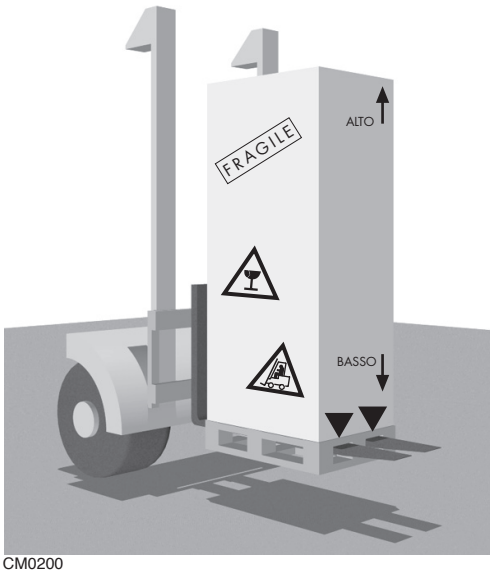

CM0200

RISK OF CRUSHING
Use adequate lifting equipment when handling the monobloc power unit. Proceed with extreme caution and hold the loads as near to the ground as possible to prevent overturning.

CAUTION:
Hold the monobloc power unit in the position indicated in the instructions outside the box to prevent overturning and possible fall of internal components.
Aertecnica accepts no liability for damage to the monobloc power unit attributable to a wrong handling.

ENVIRONMENT NOTE
The packaging elements shall be regarded as inert solid wastes and disposed of according to the local and national regulations.

2.1 Positioning

Position the machine according to the operative requirements to allow for the easy connection to the electrical mains. The electrical system shall conform to the technical rules in force.
Position the machine so that there is a free space around it; this will let the operator move safely around the machine.

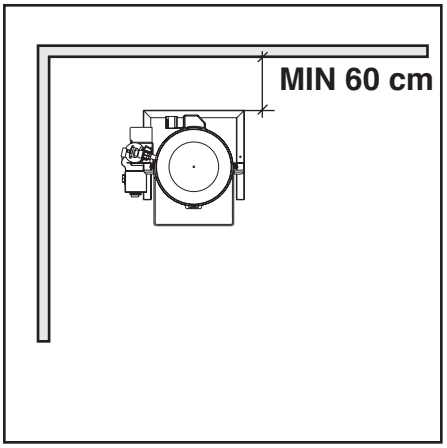

2.2 Levelling

Check the surface and solidity of the floor, so that the monobloc power unit has a uniform base, if necessary screwing or unscrewing the six adjustable feet.

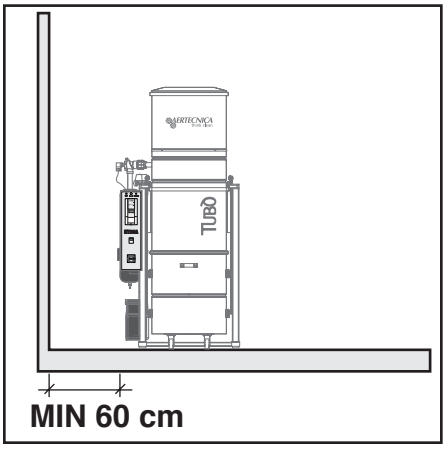

CM0250

3 Electrical connection

3.0 Electrical connection

The electrical connection of the monobloc power unit shall be done by a specialised installer.

The power line of the machine shall be dimensioned/realised in accordance with the current technical rules.

The electrical safety is guaranteed when the monobloc power unit is correctly connected to an efficient earth system in accordance with current regulations on electrical systems. You should check this fundamental safety requirement and if in doubt, ask a qualified electrician to check the system. The manufacturer is not responsible for any damage caused by the absence of a safe earth system.

EN

Make sure that the electrical line is dimensioned for the power of the machine and that the mainsvoltage corresponds to the voltage indicated in the data plate of the machine

Do not touch the power unit with wet or damp hands.
Keep children and non-authorized people clear of the power unit

Before any maintenance job, turn off the power unit.

DANGER
RESERVED TO KT20M - KT20MA - KT20 - KT20A - KT30 - KT30A MONOBLOC POWER UNITS

It is necessary to connect the monobloc power unit to a class a differential as Inverter

3.1 KT20M-KT20MA - Terminal Strip

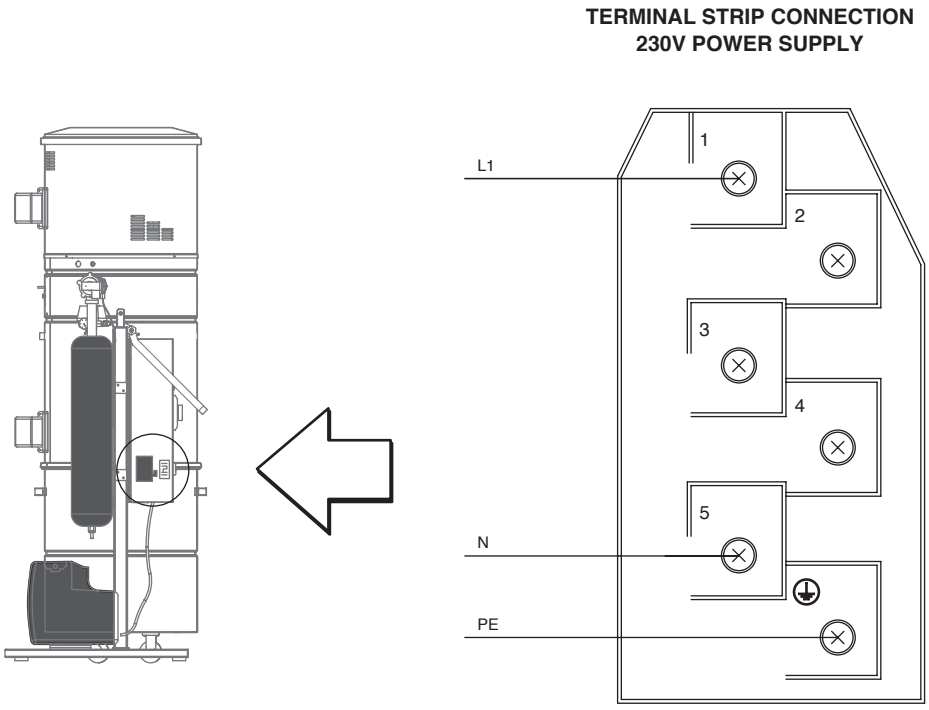

3.2 KT20-KT30 - Terminal Strip

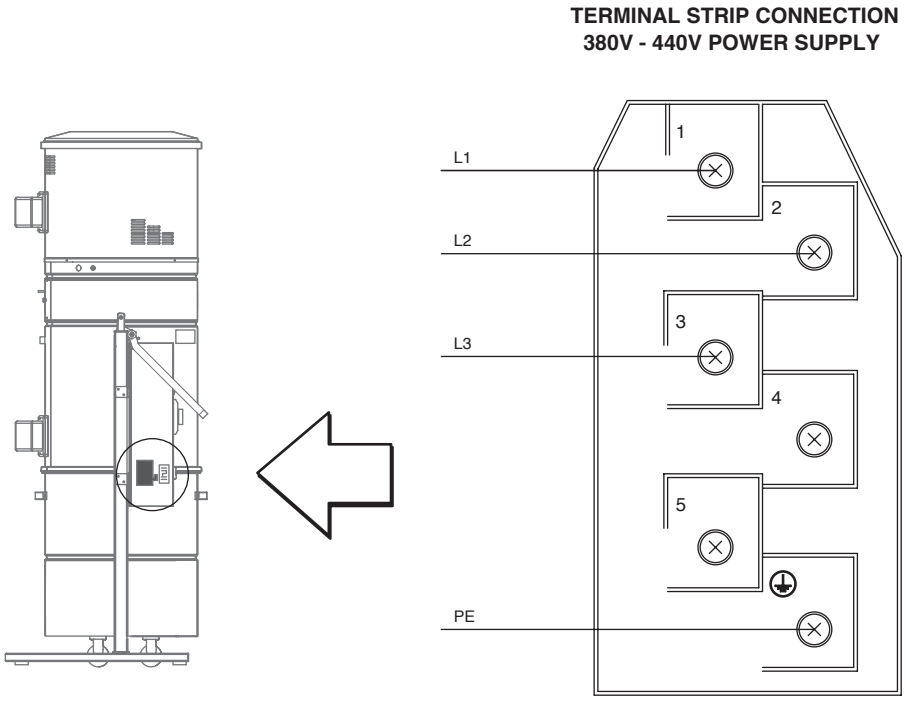

3.3 KT10-K10A-KT20A-KT30A - Terminal Strip

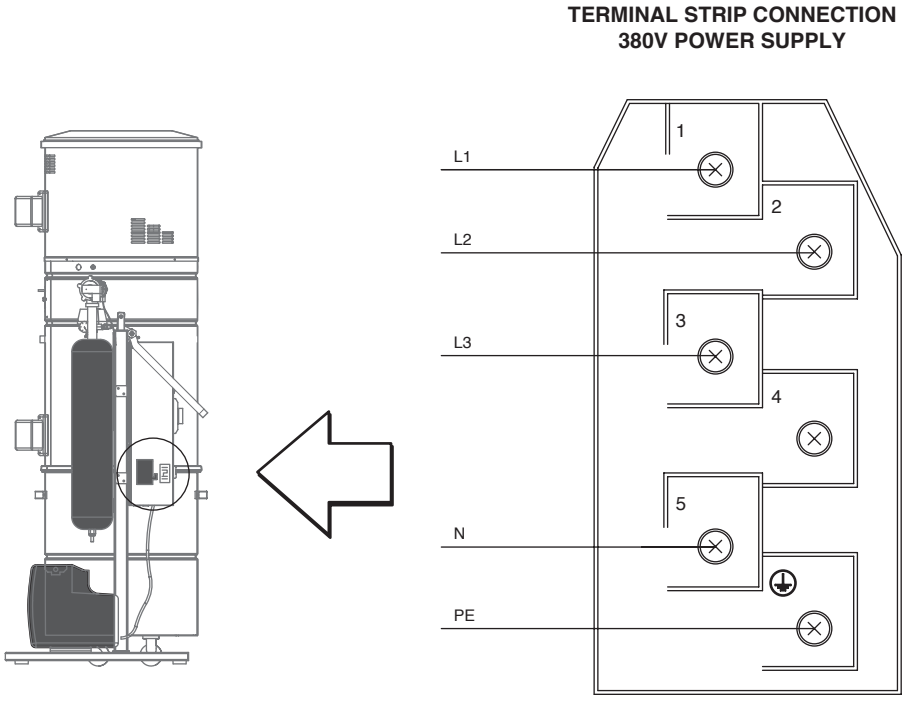

EN

3.4 VACUUM SOCKET LINE - Connection : for all models

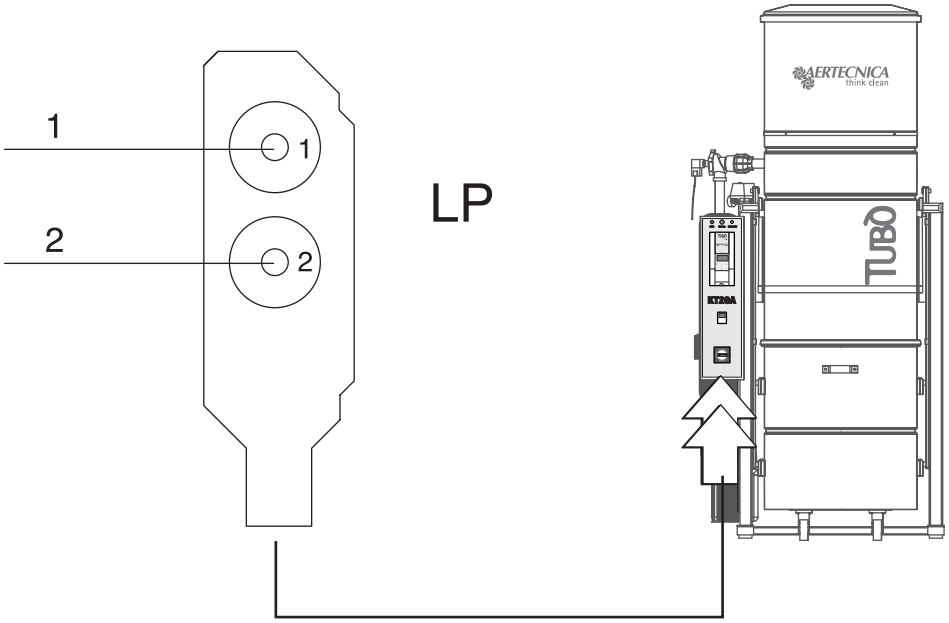

3.5 COMPRESSOR - Elettrical Connection: mod. KT10A-KT20MA-KT20A-KT30A

.

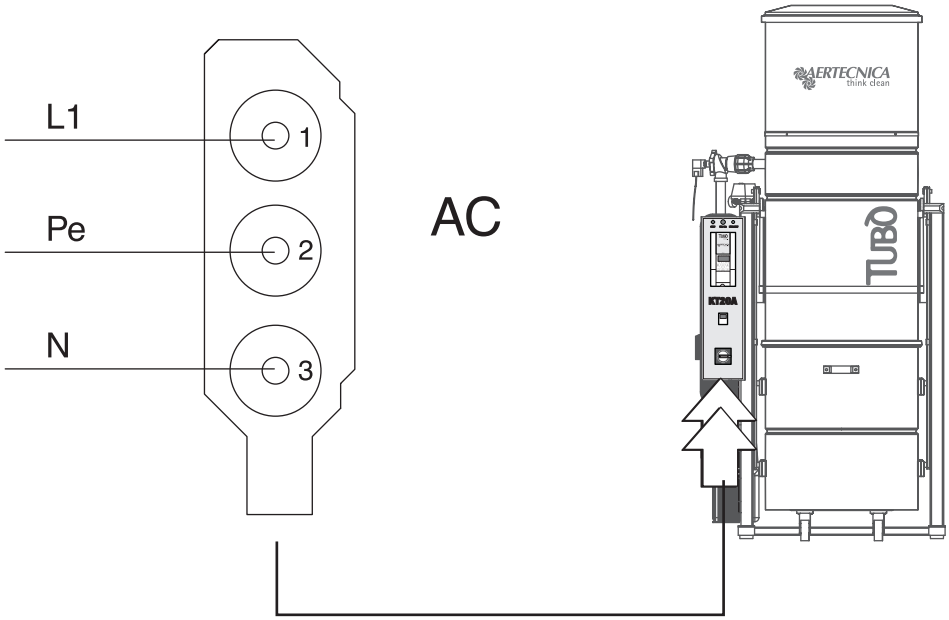

4.0 Control panel

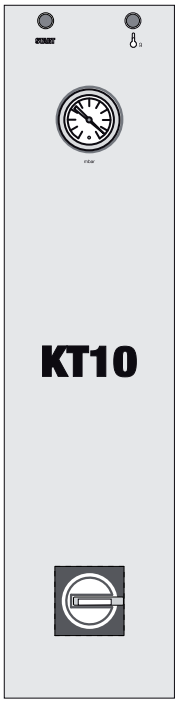

KT 10

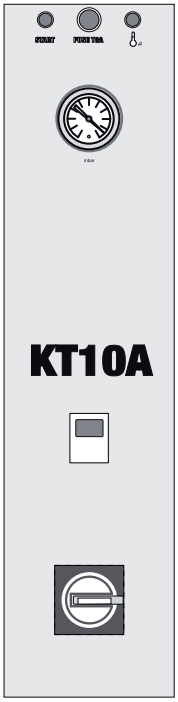

KT 10A

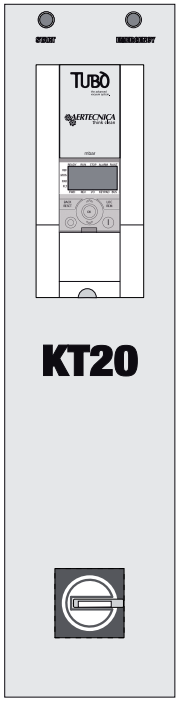

KT 20M
KT 20
KT 30

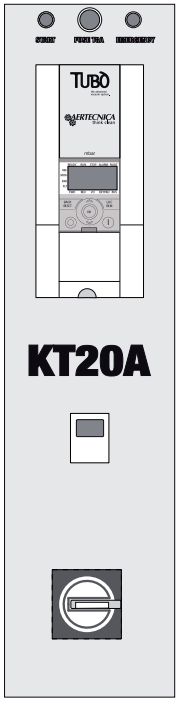

KT 20MA
KT 20A
KT 30A

4.1 General controls

DIGITAL DISPLAY

Indicates the working pressure parameter (mbar) and Inverter anomalies (F I 01...55)

ANALOGIC DISPLAY

Indicates the working pressure parameter (in mbar)

GREEN LIGHT - START

Indicates that motor is running

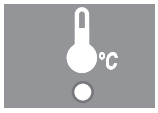

RED WARNING LIGHT - TEMPERATURE

The warning light will turn on when the central power unit motor chamber overheats.
In such an instance, the central power unit will turn off.
The turbine motor must cool down before restarting the central power unit.

COMPRESSOR PROTECTIVE FUSE FOR SELF-CLEANING

Only for models KT10A - KT20A - KT30A - KT20MA

The compressor protective fuse is present on units featuring Auto-cleaning; it should be replaced in the instance where it is burnt out. The fuse is **type 5x20 8A**.

INVERTER BLOCKAGE SPY - EMERGENCY

Indicates a central blockage due to anomalies

CENTRAL POWER UNIT RESET

In the instance where the central power unit locks owing to a fault, the following error code will appear on the display: F1 01...55. To reset the lock, turn the central power unit off from the main switch and wait until the warning lights on the electrical panel turn off. Power the central power unit once again: the parameter M 1.18 will flash on the display. Press the OK button located on the Inverter. The mbar format will appear on the display. The central power unit is ready to be used.

EN

5.0 Envisaged use and contraindications

The monobloc power unit has been designed for use in tertiary-commercial and residential sectors for vacuuming dust and particles. The machine has been designed to remove only dust and small solid matters, provided they cannot damage the ducts and the central vacuum system (for instance: fire brands, fabrics tending to clog ducts). The machine shall be installed in places without humidity with a temperature of max 40 °C.

Using the monobloc power unit for purposes other than those stated in this manual and tampering with the machine are expressly forbidden.

EN

Your safety is in your hands. An improper use of the monobloc power unit may be highly dangerous. Before starting working, concentrate on what you are going to do and take the necessary precautions.

ATTENTION
The machine has not been designed to operate in the places envisaged in articles 329-331 of the Presidential Decree 547/55, subject to risk of explosion (Italian standards) and are excluded from the field of application of the European directive 94/9/EC concerning equipment and systems intended for use in potentially explosive atmospheres.

5.1 Use of the monobloc power unit

For eliminating dust and particles, the Aertecnica monobloc power units use a dynamic cyclone in conjunction with a large filtering cartridge.
The internal motors of the power unit create a strong depression in the vacuum chamber. This allows sucking the waste material through the dust inlet. The mix of air and dust enters the filtering chamber where it is separated. Rough dust and particles fall down into the dust container, whilst air crosses the filtering cartridge where it is purified from microdust, and is ejected outside by the turbine.

5.2 Procedures for a safe use

Do not switch on the monobloc power unit without filtering cartridge. The non-compliance with this precaution may result in serious damage to the machine.

Do not raise the upper cover and release the dust container when the self-cleaning cycle is activated.

Removing the adjustable air inlet when the monobloc power unit is running, is expressly forbidden

5.3 Out-of-duty

If the monobloc power unit is out of duty due to a failure or repair works or if it does not run in safety conditions, turn the electrical power supply off and warn of the out-of-duty condition with an adequate label

CAUTION
Before any maintenance job, turn off the power unit.

6.0 Use of the self-cleaning system

The self-cleaning system has been designed to clean the filtering cartridge and guarantee an efficient and lasting operation. The system starts running automatically at the intervals set in the special self-cleaning program.
Once the system has been switched on, a compressor stores air in the compressed air bottle until reaching a preset pressure. At this time, an air injection valve opens and directs the air toward the internal walls of the cartridge. Through the creation of a counter-pressure air jet, the internal walls of the filtering cartridge are shaked and dust and particles fall down in the dust container.

EN

Do not open the dust container when the self-cleaning system is running.

ATTENTION:

When the self-cleaning cycle ends, the air injection valve opens automatically to eliminate any residual air. In this way, the air bottle will be completely empty when the self-cleaning system is stopped.

The frequency of use of the self-cleaning system depends on the type of material to vacuum, its amount and the hours of work of the system.

6.1 Programming

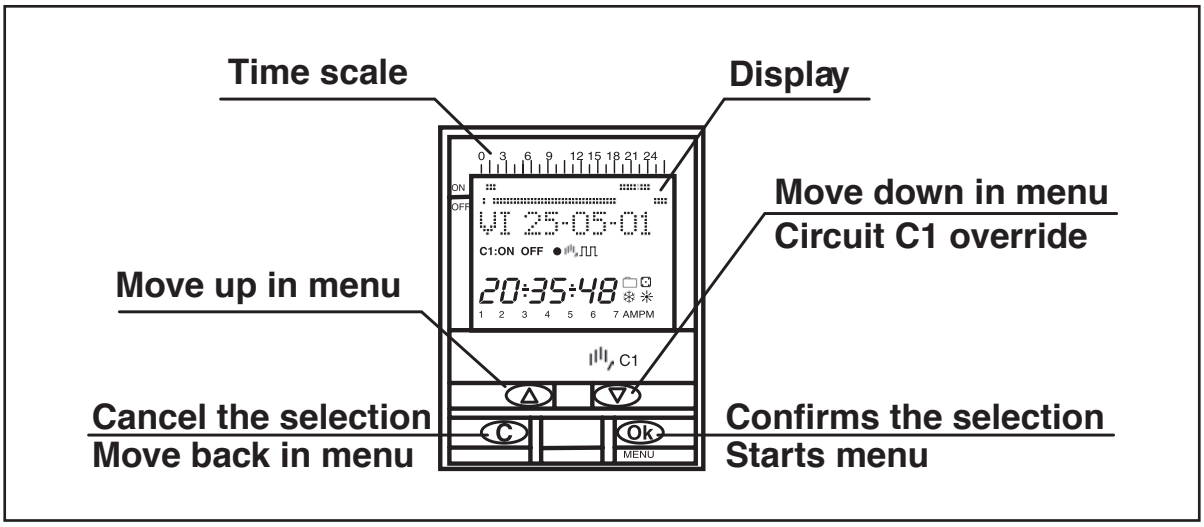

6.2 General controls

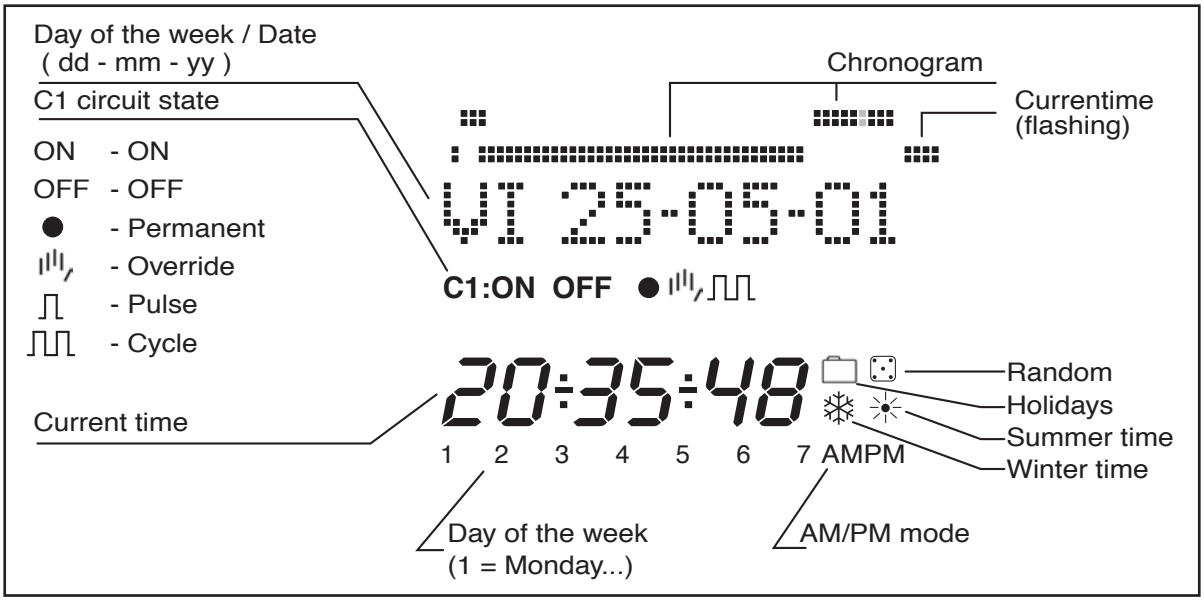

6.3 Setting the clock

Programming is menu-based (text messages).
Pressing the “OK “ key brings up the **PROGRAM MENU**. If the language used is not right, **RESE**t the timer.

RESET
When all four keys are held down for more than 3 seconds, all existing programming is deleted and the **LANGUAGE** menu appears
LANGUAGE SELECTION
Use the UP Δ and DOWN ∇ keys to choose a language and confirm pressing “OK .“ The DATE YEAR menu then appears automatically.
(See exemple)

EN

N:B: la lingua del programma per defaults è già impostata in ITALIANO.

CLOCK SETTING
Press “OK“ to go into the MENU PROGRAM and use the Δ and ∇ keys to select the MENU DATE. Confirm with “OK“ to go into DATE YEAR. The numbers for the year flash on display and are changed with the Δ and ∇ keys. Confirm with the “OK“ key. The figures for MONTH and DATE are entered in the same way. Press “OK“ to save the date (dd, mm, yy), the day of the week will be set automatically and the display will change automatically to TIME programming. Use the Δ and ∇ keys to change, first, the hours, confirm with “OK“, then repeat for the minutes. Press "OK and the MENU PROGRAM will appear. (See exemple)
If you first wish to check the information entered, press the “C“ key and the timer goes back into normal mode.

6.4 Self-Cleaning Cycle Programming

PROGRAM MENÙ
In normal mode, press the “OK“ key to bring up the MENU PROGRAM. Press “OK“ again and the display will show PROGRAM PROG 01

ON-OFF PROGRAMMING
Press the “OK“ key again and you will see on display PROG 01: PROGRAM. Confirm pressing “OK“ and the display will show PROG 01: C1: ON. Use the Δ and ∇ keys to choose switch type ON-OFF, PULSE or CYCLE. Confirm the choice with the “OK“ key. The display automatically shows MO : YES. If you want the switch to be carried out on Monday, press “OK,“ otherwise, press either of the Δ and ∇ keys and the display will show MO : NO. Press “OK“ and carry out the same process for the other days of the week, one after the other, confirming them in the same way.
When you have selected the days, you then need to set the time at which the switch will take place. Use the Δ and ∇ keys to set the hours and confirm with “OK, “ then do the same for the minutes. When you confirm the time pressing “OK,“ the display will show PROGRAM PROG 02: confirm the choice with the “ OK “key the display will show PROG 02: PROGRAM. Press “OK“ again and the display will show PROG 02 C1 : ON. Follow the same steps as for Program 01. There are 50 memory spaces (PROG 01 to PROG 50). (See exemple)
When you have finished programming, press the “C“ repeatedly until the normal display appears.

VIEWING PROGRAMMED SWITCHES
Press “OK“ to go into the MENU PROGRAM, then “OK“ again to bring up PROGRAM PROG 01 on display. Press the Δ and ∇ keys to see all the programs (1 to 50).

CHANGING OR DELETING SWITCHES
Press “OK“ to go into the PROGRAM menu, then “OK“ again to bring up PROGRAM PROG 01 on display. Use the Δ and ∇ keys to select the program you wish to change (1 to 50) and when you have it, press “OK“ and the program will be shown on display with the word MODIFY. The Δ and ∇ keys change between CLEAR and MODIFY, Choose your option and press the “OK“ key.
If you chose CLEAR, the program will be eliminated and the display will show PROGRAM and the program deleted (PROG XX).
If you have chosen MODIFY, pressing “OK“ brings up the type of switch selected (ON-OFF / PULSE / CYCLE) and you should carry on as described in the section on PROGRAMMING. To return to normal operation, press the “C“ key repeatedly until the normal operating display is shown.

MANUAL ACTIVATION
The C1 circuit can be temporarily activated or deactivated by pressing the ∇ key ,a , symbol will be shown on display until a programmed switch takes place.

It is also possible to activate or deactivate (any programed maneouvre is made) the circuit permanently by following these steps:
Press the “OK“ key to go into the PROGRAM menu and use the Δ and ∇, keys to change the 2nd line on the display until you see MANUAL. Confirm by pressing “OK“ and the display will show MANUAL C1: ON. Use the Δ and ∇, selezionare ON - OFF - ON ● (Permanent) - OFF ● (Permanent). Confirm by pressing “OK“ and go back to normal mode by pressing the “C“ key repeatedly. To change out of permanent mode, repeat this operation and select ON or OFF.
In the ON ● and OFF ● , positions, you can also change the state of the circuit by pressing the ∇ key, in normal mode.
The symbols for activated options are shown on display.

EN

WINTER / SUMMER TIME CHANGE
To go into the MENU, press the “OK“ key and use the Δ and ∇, keys to find the EXTRAS option. Confirm with “OK“ and you will see EXTRAS SEASON on display, press “OK“ again and 3 options are displayed: AUTO, MANUAL and DO NOT USE. Move between them with the Δ and ∇, keys and confirm by pressing “OK.“
AUTO the clock is automatically changed on the last Sunday in March and the last Sunday in October).
No changes are possible with this option. When you select it, the display shows SEA AUTO W → S DATE appears and when the Δ and ∇ key is pressed, the time of the change (02:00:00) is shown. When you press “OK“ again, you will see SEA AUTO S → W and the date of the summer-to-winter time change (last Sunday in October). Pressing “OK“ shows the date again and the Δ or ∇ key lets you see the time when the change will happen (03:00:00). Press “C” or “OK“ to go back to the EXTRAS HOLIDAY
MANUAL (Allows you to choose the date and time for the time change).
When you select this option, the display shows SEA AUTO W → S and the date of the winter-to-summer time change Δ and ∇. Press “OK“ and you can change the month with the“ OK “. When you confirm this “ OK ”, you see LS (for "Last Sunday“): YES. If you want to set the last Sunday of the chosen month for the change, press “OK,“ otherwise change to LS: NO using the Δ and ∇,keys and confirm with “OK.“If you accept LS: NO, the next display allows you to choose the day of the month when the change will take place, followed by the hours and minutes. When you confirm with “OK,“ the summer-to-winter time change S → W) is shown - program in the same way. “OK“ takes you back to the EXTRAS HOLIDAYS.
DO NOT USE (no time change will be made).
If you select this option and confirm “ OK “, no time change will be made and you will be taken back to the EXTRAS HOLIDAYS.
If there are any switches programmed during the period of the time change, they will be duplicated or not carried out, depending on the time change in question

HOLIDAY PROGRAM
This allows you to cancel programs and switch the circuit OFF for a set period of time. When this time has passed, programming is re-established.
Press “OK “ to go into the MENU PROGRAM, use the Δ and ∇ keys to find EXTRAS, press “OK“ and use the Δ and ∇ keys again to find HOLIDAYS. Accept ”” OK “ and the display will show HOLIDAYS BEGIN and press OK again to see BEGIN HOUR. Use Δ and ∇,to enter the hour at which the holiday period is to begin, press “OK“ and then enter MINUTE, MONTH and DAY in the same way. Confirm the setting with “OK“ and the display will show HOLIDAYS END. Program this in the same way as for HOLIDAYS BEGIN, entering your chosen HOUR, MINUTES, MONTH and DAY for the holiday period to end. When you press “OK“ to confirm the last of these, you will see EXTRAS RANDOM on display - press the “C“ key repeatedly to go back to normal working.
During the holiday period, the symbol 🗀 is displayed on display

DEACTIVATING THE HOLIDAY PROGRAM
To deactivate the holiday program, go into EXTRAS HOLIDAYS and with HOLIDAYS BEGIN on the display, use the Δ and ∇ keys to select CLEAR, then press “OK“ and the program will be erased. Press “C“ repeatedly to go back to normal operation

COUNTER
To monitor the length of time (number of hours) the circuit has been active (C1 ON), selecting the EXTRAS COUNTER option displays the number of hours to 4 figures (up to 9999 hours). This counter is not zeroed when the device is reset.
In normal operating mode, press “OK“ and use the Δ and ∇ keys to find EXTRAS COUNTER. Pressing “OK“ again brings up COUNTER C1 on display and the number of hours the circuit has been on to four figures.
Press “C“ repeatedly to go back to normal operation.

If you wish to erase the counter, from the display showing the number of "ON" hours, press “OK“ and CONT C1 CLEAR will be displayed on display. Press “OK“ again and the display will show CLEAR C1 YES. Use Δ and ∇ keys to choose between YES and NO and confirm pressing “OK“.
Press the “C“ key repeatedly to go back to normal operating mode.

12 (AM - PM) or 24-HOUR TIME MODE
You can choose between the time being displayed in AM : PM or 24-hour format. In normal operating mode, press “OK“ and use Δ and ∇ to find EXTRAS 12/24H. From this menu, choose 12H or 24H and confirm with “OK“. Press the “C“ key repeatedly to return to normal operating mode. If the 12h function has been chosen, AM or PM will be shown on display, depending on the current time.

EN

CYCLE PROGRAMMING
A cycle is a sequence of repetitive switches.
Each programmed cycle takes up two memory spaces (PROG X, PROG X+1). Go into the MENU PROGRAM and press “OK.“ Use the Δ e ∇ keys to choose a program (PROG XX), press “OK“ again and PROG (XX) PROGRAM will be displayed. Confirm with “OK“ and C1:ON will be displayed. Select CYCLE, press “OK,“ and you will see DAY BEG MO: YES (to allow you to select the starting day for the cycle). If you want it to begin on Monday, press “OK,“ otherwise use the Δ e ∇ keys, until DAY BEG MO: NO appears on the display. Press “OK“ to accept and repeat the operation for the other days of the week, selecting and confirming them in the same way.
When you have chosen the days, you need to select the start time for the cycle, beginning with the hour. Use the Δ e ∇ keys to enter the hour and confirm with “OK.“ Enter the cycle start minutes in the same way, and when you confirm “ OK “, DAY END MO: YES (to allow you to select the last day for the cycle) will be displayed. Repeat the same procedure to enter the days, hours and minutes for conclusion of the cycle.
Next, the cycle connection time (TIME ON) needs to be programmed. Enter the figures for hours and minutes (maximum 23 hours 59 minutes.- minimum 0 hour 1 minute) and then the cycle disconnection time (TIME OFF) in hours and minutes (maximum 23 hours 59 minutes.- minimum 0 hour
1 minute). (See exemple)
Before programming, check that the next memory program is free. It is it not free, option CYCLE will not then be available. CYCLE programs are not permited in memory program 50. Do not program averlaped cycles, as during the execution of one cycle, the overlaped cycle will not start.
Cycles are shown in chronogram as ON from begining to the end.

7.0 Testing

Final testing allows checking the correct installation of the central vacuum cleaning unit..

VACUUM GAUGE

FLEXIBLE HOSE

EN

Proceed as follows:

1 - Activate the power unit with a jumper on the micro-switch line.

2 - Connect the vacuum gauge to a vacuum socket, wait for 30 seconds, then read and note the maximum pressure value with running central unit..

3 - Disconnect the air intake piping of the central unit and fit the vacuum gauge to the inlet coupling of the same central unit

4 - Turn on the central unit after cutting out the 12V line powering the vacuum sockets, wait for a few seconds, then read the maximum pressure value.

5 - Compare the two pressure values. If the difference between the two values read is less than 5%, the unit runs regularly.

6 - A difference between the two values exceeding 5% indicates an air infiltration probably due to a wrongly installed vacuum socket or a loss in the piping..

7 - Check the correct installation of vacuum sockets, central vacuum cleaning unit and pipings.

8 - If the problem persists, despite the check of all socket seals, central vacuum cleaning unit and pipings, address to Aertecnica.

9 - If, on the contrary, the system does not show the troubles listed above, proceed in checking the vacuum during operation as follows:

a -fit the flexible cleaning hose provided to the farthest vacuum socket of the central unit
b -fit the vacuum gauge to an intermediate socket, then read the value with running central unit
c -a value equal to or over 90 mbar (900mmH2O) means that the system is efficient.

10 - Ensure the electrical system is efficient. To this end, open every single vacuum socket and check if the central unit starts.

EN

7.1 Troubleshooting

Fault	Cause	Solutions
Motor does not run	No power	Make sure that voltage and current of the electrical panel match the values indicated in the data plate and the main switch is set to pos. 1 (ON).
	1 - damaged inverter **2 -** wrong cable harness **3 -** burnt-out motor	Call in the assistance centre
Motor gets overheated	Motor absorbs too much	Reduce the working pressure by loosening the compensating valve
	Ventilation not sufficient	The room temperature shall not exceed 40°C and the machine shall be properly ventilated
Motor does not run regurarly	Turbine seized	Call in the assistance centre
The main switch trips frequently	Ambient temperature too high	The turbine has been designed to run at room temperatures from -15°C to +40°C
	Air ventilation fins clogged	Clean
Self-cleaning don't work	Compressor damaged The protective fuse burnt out	Call in the assistance centre

7.2 Problems signalled by the electric board:

models: KT20M - KT20 - KT30 - KT20MA - KT20A - KT30A

COD	CAUSA	RIMEDI
01	Overcurrent	Reset by turning off the power unit for 10 s. with the 0-1 main switch. If the problem persists, address to the Service Centre.
02	Overvoltage	Reset by turning off the power unit for 10 s. with the 0-1 main switch. If the problem persists, address to the Service Centre.
03	Ground fault	Reset by turning off the power unit for 10 s. with the 0-1 main switch. If the problem persists, address to the Service Centre.
08	System fault	Reset by turning off the power unit for 10 s. with the 0-1 main switch. If the problem persists, address to the Service Centre.
09	Undervoltage	Reset by turning off the power unit for 10 s. with the 0-1 main switch. If the problem persists, address to the Service Centre.
13	Under-temperature	Reset by turning off the power unit for 10 s. with the 0-1 main switch. If the problem persists, address to the Service Centre.
14	Over-temperature	Reset by turning off the power unit for 10 s. with the 0-1 main switch. If the problem persists, address to the Service Centre.
15	Motor blocked	Reset by turning off the power unit for 10 s. with the 0-1 main switch. If the problem persists, address to the Service Centre.
16	Motor over-temperature	Reset by turning off the power unit for 10 s. with the 0-1 main switch. If the problem persists, address to the Service Centre.
17	Motor underload	Reset by turning off the power unit for 10 s. with the 0-1 main switch. If the problem persists, address to the Service Centre.
22	EEPROM checksum error	Reset by turning off the power unit for 10 s. with the 0-1 main switch. If the problem persists, address to the Service Centre.
25	Error in microprocessor monitoring (Watchdog)	Reset by turning off the power unit for 10 s. with the 0-1 main switch. If the problem persists, address to the Service Centre.
27	Electromotive force (Back EMF)	Reset by turning off the power unit for 10 s. with the 0-1 main switch. If the problem persists, address to the Service Centre.

EN

EN

35	Application error	Reset by turning off the power unit for 10 s. with the 0-1 main switch. If the problem persists, address to the Service Centre.
50	Live zero error	Reset by turning off the power unit for 10 s. with the 0-1 main switch. If the problem persists, address to the Service Centre.
51	Motor Over-temperature	Wait for the engine cooling.. Reset by turning off the power unit for 10 s. with the 0-1 main switch. If the problem persists, address to the Service Centre.
53	Field bus error	Reset by turning off the power unit for 10 s. with the 0-1 main switch. If the problem persists, address to the Service Centre.
54	Fieldbus interface error	Reset by turning off the power unit for 10 s. with the 0-1 main switch. If the problem persists, address to the Service Centre.
55	Thermistor	Reset by turning off the power unit for 10 s. with the 0-1 main switch. If the problem persists, address to the Service Centre.

8.0 Routine maintenance

The long and trouble-free working life of the power unit depends on a regular routine maintenance.
It is recommended to clean the power unit regularly.

CAUTION
Before dismounting, cleaning or servicing the power unit:
- press the off switch.

EN

8.1 Cleaning of the machine

Regularly clean the power unit with a damp cloth and some soap.
Do not clean the machine under tap water or using a high-pressure water jet machine.

8.2 Checking the filter cartridge

Check the filter cartridge and replace in case of a significant reduction of the suction power.

In any case, it is advisable to check the filter cartridge at least every 2-3 months when using the central vacuum system regularly.

8.3 Changing the dust bag

Before changing the dust bag, wear the mask and the protection gloves. Aertecnica spare filters and bags are delivered complete with type-approved mask and gloves.

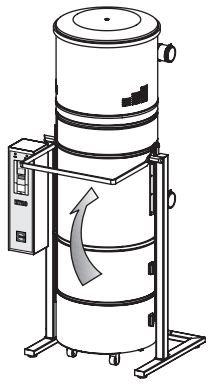
CM0080

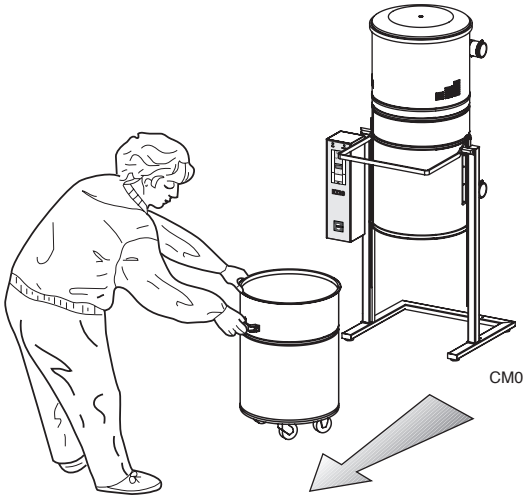
CM0090

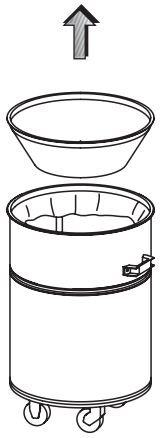
CM0100

1 - Release the dust container of the separator by shifting the closing handle up

2 - Remove the dust container of the separator by sliding it on its castors and using the special handle

3 - Raise the cone with seal and clean with a damp cloth

EN

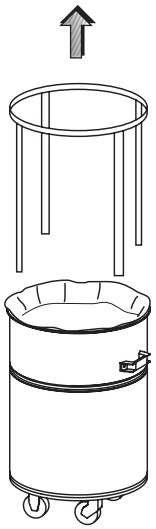

CM0110

4 - Remove the bag tensioner; remove the old dust bag and throw it away.

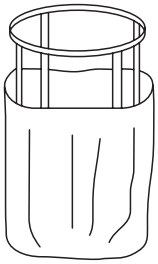

CM0120

5 - Fit a new bag outside the bag tensioner and place both into the dust container.

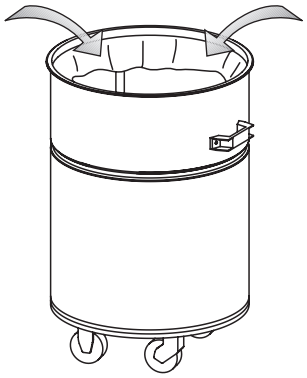

CM0130

6 - Fold the edges of the bag inwards.

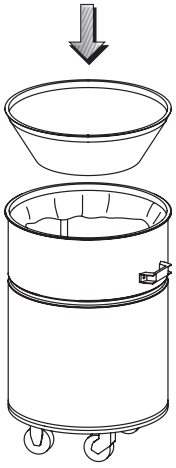

CM0140

7 - Refit the cone with seal and make sure that the seal remains in position while re-coupling the module to the power unit.

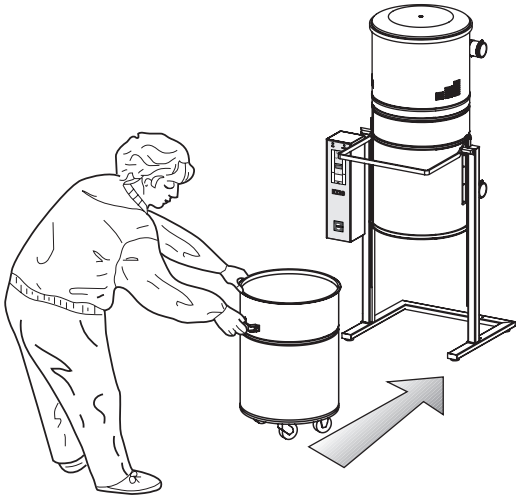

8 - Position the dust container under the power unit letting it slide on its castors and using the special handles.

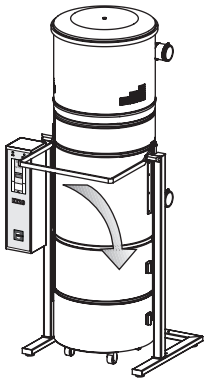

CM0150

9 - Re-couple the dust container of the power unit until the module is locked in position.

8.4 Changing the filter cartridge

Before changing the filter cartridge, wear the mask and the protection gloves. Aertecnica spare filters and bags are delivered complete with type-approved mask and gloves.

How to renew the filter cartridge

The filter cartridge is positioned in the central body of the monobloc power unit.
To renew the fiter cartridge:

1 - Disconnect the monobloc power unit from the electrical energy source.
2 - Open the unit and remove the dust container (**A**).
3 - Unscrew the locking knob (**B**)
4 - Remove the old cartridge and fit a new one
5 - Re-tighten the locking knob and remount the dust container.

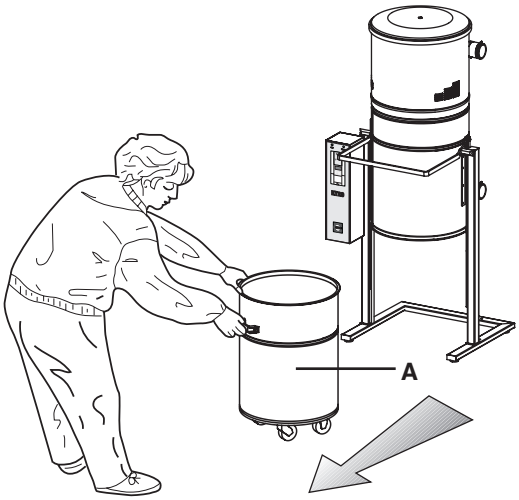

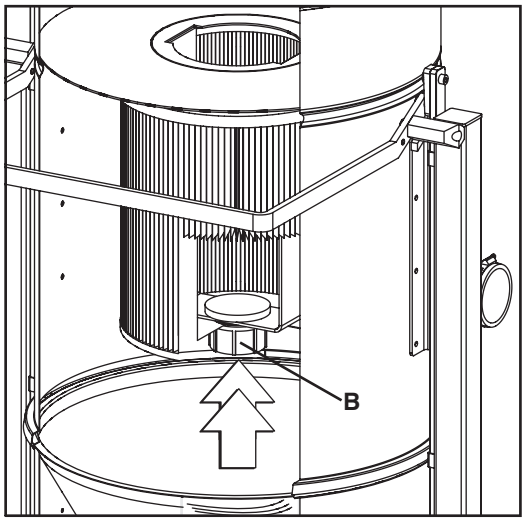

8.5 Cleaning the filter cartridge

Before changing the filter cartridge, wear the mask and the protection gloves.Aertecnica spare filters and bags are delivered complete with type-approved mask and gloves

In any case, it is advisable to check the filter cartridge at least every 2-3 months when using the central vacuum system regularly.

Before cleaning the filter cartridge, fit a spare cartridge in the power unit.

EN

Remove and clean the filter cartridge using the central vacuum system and the accessory crevice nozzle. During cleaning, pay attention not to damage the filtering cloth. If the cloth gets damaged, the cartrdige shall be replaced.

The filter cartridge cannot be cleaned more than 5 times.

IMPORTANT
Cleaning can be done only after having fitted a spare cartridge.

IMPORTANT
Do not operate the monobloc power unit without filter cartridge. Not observing this precaution may result in serious damage to the suction turbine..

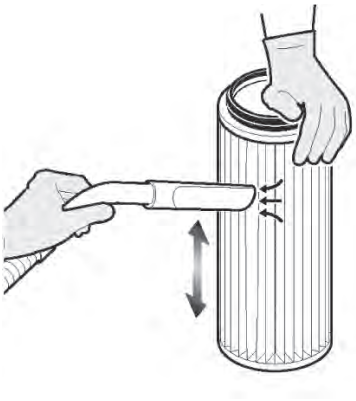

Remove the dirt from the cartridge walls..

Wash the cartridge with tap water paying attention not to damage its cloth.

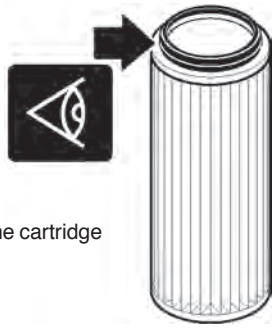

Dry the cartridge

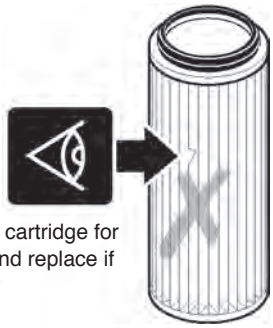

Check the cartridge for damage and replace if necessary

Filter cartridge and filtering elements

Filter cartridges and filtering elements shall be treated as wastes and disposed of in accordance with the regulations in force in the country of use.

It is recommended to obey the local and national rules regulating the treatment and disposal of these parts.

8.6 Disposal, dismantling and demolition

At the end of the work life, the machine shall be disposed of in accordance with the enforced regulations.
The following table lists the materials of which the monobloc power units are made..

The materials listed below, shall be segregated and stored for recycling or disposal in accordance with the regulations in force in the country of use of the machine.

MATERIAL	PRESENCE IN THE MACHINE	SPECIFICATIONS	DISPOSAL
PAINTED STEEL SHEET	BASE, MAIN BODY, CONE, BOTTOM MODULE, COLUMNS, SUPPORTING BRACKETS, CONTROL PANEL PLATE, COVER, BAG TENSIONER, SELF-CLEANING AIR BOTTLE, DUST CONTAINER HANDLING DEVICE FRAME.		THE RULES REGULATING THE DISPOSAL, DISMANTLING AND DEMOLITION OF THE MACHINE, ITS PARTS AND THE POLLUTING SUBSTANCES MAY VARY DEPENDING ON THE COUNTRY OF USE OF THE MACHINE. ADDRESS TO THE COMPETENT BODIES AND OBEY THE LOCAL AND NATIONAL REGULATIONS IN FORCE
PLASTIC AND RUBBER	CONE SEAL, COVER SEAL CABLE PRESS SEAI CABLE PRESS AIR INTAKE FLANGE AIR INLET-OUTLET TUBO AIR INLET-OUTLET FILTER CARTRIDGE FILTER BLOcks FILTER BLOCKS POME DECALS ANOMALOUS DECALS AERTECNICA DECALS HANDLES, RUBBER SLEEVES STIRRUP VIBRATION BLOCKS DUSTYBAG COLUMN PLUGS COMPRESSED AIR HOSES	PVC73 EPDM - EPM POLIVINILCLORUROPO-LIAMMIDE ABS PVC PVC POLIESTERE PVC POLIAMMIDE PVC PVC LEXAN ABS GOMMA SBR/NR POLYETYLEN PVC PVC PVC	
GALVANISED ELEMENTS	CLAMPS, FIXING PARTS, FITTINGS.		
COPPER WINDINGS	ELECTRIC MOTOR, CABLES SENSORS.		
ELECTRONIC CARDS	CONTROL CARDS.		

AERTECNICA S.p.A.

Via Cerchia di Sant'Egidio, 760
47521 Cesena (FC) - ITALY
Tel. +39 0547/637311
Fax +39 0547/631388
info@aertecnica.com
www.aertecnica.com

UNI EN ISO 9001
UNI EN ISO 14001

E' vietato un utilizzo della centrale aspirante diverso da quello descritto in questo manuale.
Le descrizioni e le illustrazioni tecniche possono variare. Aertecnica S.p.A. si riserva il diritto di apportare modifiche al prodotto e alla relativa documentazione tecnica senza incorrere in alcun obbligo nei confronti di terzi.

La presente stesura del manuale di istruzioni per l'uso e la manutenzione descrive le caratteristiche relative alla centrale aspirante in produzione di serie alla data in cui questa pubblicazione viene licenziata per la stampa.

Any use of the machine other than that stated in this manual is expressly forbidden.
Technical descriptions and pictures may be subject to variations. The manufacturer reserves the right to effect changes to the product and the relevant technical literature without incurring in any obligation.

This operation and maintenance manual describes the characteristics of the standard machine at the time of printing.

Es ist verboten, die Maschine in anderer als der in diesem Handbuch beschriebenen Weise zu benutzen.
Die technischen Beschreibungen und Illustrationen können variieren. Die Herstellerfirma behält sich das Recht vor, Änderungen am Produkt und an der zugehörigen Dokumentation anzubringen, ohne dadurch irgendwelche Verpflichtungen gegen Dritte einzugehen.

Die vorliegende Fassung der Betriebs- und Wartungsanleitung beschreibt die Merkmale der Maschine, so wie sie zum Zeitpunkt der Freigabe für die Drucklegung serienmäßig gefertigt wird.

Défense d'utiliser la machine pour effectuer des opérations différentes de celles décrites dans ce manuel.
Les descriptions et les illustrations techniques peuvent être modifiées. Le constructeur se réserve le droit d'apporter des modifications au produit et à la documentation technique correspondante sans avoir aucune obligation par rapport aux tiers.

Cette version du mode d'emploi et d'entretien décrit les caractéristiques de la machine produite de série à la date à laquelle cette publication a été imprimée.

Se prohibe cualquier utilización de la máquina diferente de la descrita en este manual.
Las descripciones e ilustraciones técnicas pueden ser modificadas. El constructor se reserva el derecho de aportar modificaciones a la documentación técnica sin incurrir en alguna obligación a terceros.

Esta edición del manual de uso y mantenimiento describe las características relativas a la máquina en producción de serie en la fecha de impresión de esta publicación.

É proibido o uso da máquina para fins diversos dos descritos neste manual.
As descrições e as ilustrações técnicas podem sofrer variações. A empresa fabricante reserva-se o direito de modificar o produto e a respectiva documentação técnica sem incorrer em alguma obrigação para com terceiros.

O conteúdo deste manual de instruções para o uso e a manutenção descreve as características relativas à máquina produzida em série na data em que esta publicação recebeu a licença para a impressão.

Het gebruik van de machine op een andere wijze dan beschreven in deze handleiding is strikt verboden.
De beschrijvingen en techniche illustraties kunnen varieren. De fabrikant heeft het recht wijzigingen aan te brengen aan het product en diens technische documentatie zonder enige verplichtingen jegens derden

Deze uitgave van de handleiding voor gebruik en onderhould beschrijft de kenmerken van de in productie gestelde machine op de datum dat afdruklicentie van deze documentatie werd verkregen.

Cod. 9000527/1_REV. 0/2017