ROBOT ASPIRAPOLVERE E LAVAPAVIMENTI ALL-IN-ONE

TUBÒ ROBÒ TR1000L

Disponibile in due versioni, entrambe dotate della base All-in-One ma con un diverso sistema di gestione automatica delle polveri: scarico nell'impianto centralizzato o nel sacchetto

Tubò Robò TR1000L con base All-in-One è il nuovo robot aspirapolvere e lavapavimenti di Aertecnica, progettato per offrire il massimo dell'autonomia e dell'efficienza.

Nella versione con svuotamento automatico nell'impianto di aspirazione centralizzata, compatibile anche con impianti di altri produttori, le polveri raccolte vengono scaricate direttamente nell'impianto, riducendo al minimo gli interventi manuali e trasformando Tubò Robò in un assistente di pulizia evoluto, pratico e completamente autonomo.

La tecnologia Dual-Laser Precision AI Powered Navigation combina il sistema Laser LDS con laser frontali e laterali con un avanzato sistema multi-sensore, capace di identificare gli ostacoli in tempo reale. Grazie al rilevamento a ultrasuoni, riconosce automaticamente i tappeti e adatta in modo intelligente il percorso e la modalità di pulizia.

Oltre ad aspirare, Tubò Robò lava accuratamente i pavimenti tramite i mop rotanti. La base All-in-One provvede automaticamente al lavaggio dei mop con acqua calda a 60 °C e all' asciugatura con aria calda a 45 °C, contribuendo a mantenerli puliti e a prevenire la formazione di cattivi odori.

Il risultato è una navigazione più sicura, un lavaggio più efficace e una pulizia precisa ed efficiente su ogni superficie.

CARATTERISTICHE PRINCIPALI

La versione centralizzata è compatibile con tutti i sistemi di aspirapolvere centralizzata, non solo con **Tubò** di **Aertecnica**.

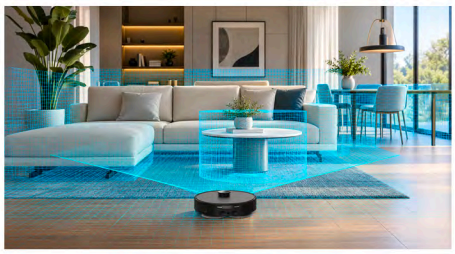

Il **Dual-Laser Precision AI P.N.** utilizza laser LDS e multi-sensori che scansionano gli ambienti in tempo reale, creando una **Mappa** dettagliata.

Gestione intelligente Mop sui tappeti
Sui tappeti a pelo corto i mop si sollevano automaticamente di **15 mm**, mentre su quelli a pelo lungo vengono riposti alla base.

Lavaggio Mop con acqua calda 60 °C
Elimina efficacemente anche le macchie più ostinate grazie al **lavaggio** ad **alta temperatura**.

Asciugatura Mop ad aria calda 45 °C
Asciuga i mop in modo automatico, riducendo la manutenzione e prevenendo la formazione di **batteri** e **cattivi odori**.

Sistema estensione automatica Mop
Il **braccio estensibile** raggiunge **bordi, angoli** e **zone difficili**, migliorando la copertura e l'efficacia della pulizia.

AERTECNICA® think clean

Aertecnica S.p.A. Via Cerchia di S. Egidio 760 - 47521 Cesena (FC) Italy - P.Iva 02136390404

TUBÒ® Smart Vacuum Net

Spazzola anti-groviglio intelligente rimuove automaticamente capelli, peli e fili intrecciati durante il rientro alla base di ricarica, mantenendo la spazzola sempre efficiente.

Spazzola laterale anti-groviglio intelligente, progettata per prevenire la formazione di grovigli e catturare capelli e peli durante la rotazione, per risultati di pulizia ottimali in ogni situazione.

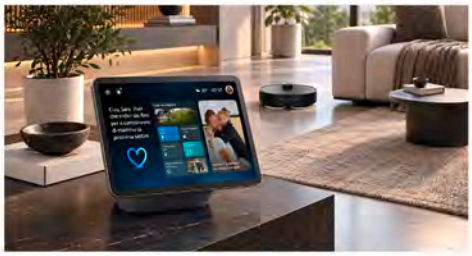

Grazie alla connessione **Wi-Fi**, **Tubò Robò** si integra con gli assistenti vocali, permettendoti di gestire le principali funzioni con semplici comandi.

SPECIFICHE TECNICHE

POTENZA DI ASPIRAZIONE	BATTERIA AL LITIO	SENSORI
15.000 Pa	5.200 mAh	anti-caduta e anti-collisione
MAPPATURE	**AUTONOMIA**	**SUPERAMENTO DISLIVELLI**
4 multi-piano	145 minuti	Fino altezza 2 cm

TUTTO SOTTO CONTROLLO CON L'APP

AERTECNICA DEVICE

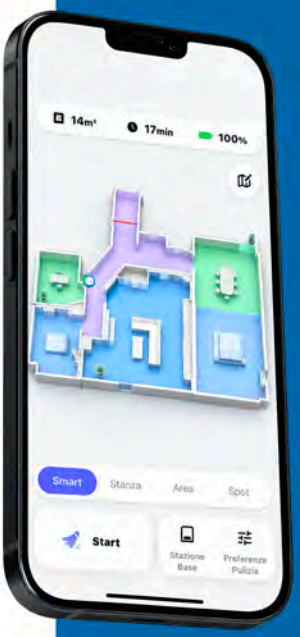

Collega **Tubò Robò TR1000L** all'app **AERTECNICA DEVICE** per programmare e gestire le sessioni di pulizia in modo semplice e intuitivo, ovunque tu sia.

Con l'app puoi gestire facilmente le principali funzioni

MAPPATURA AVANZATA MULTI-PIANO

Organizza gli ambienti in piani e aree dedicate e personalizza le modalità di pulizia per ogni spazio, ottimizzando tempi ed efficienza.

PROGRAMMAZIONE ORARIA DIFFERENZIATA

Imposta frequenza e orari di pulizia dedicati per ogni stanza, area o piano, adattando il funzionamento alle tue esigenze.

MODALITÀ DI LAVAGGIO INTELLIGENTI

Adatta il lavaggio alle reali esigenze della tua casa scegliendo tra tre livelli di erogazione dell'acqua: **basso**, **medio** e **alto**. Ogni modalità è studiata per offrire il giusto equilibrio tra efficacia di pulizia, prestazioni e risparmio, in base alle diverse necessità.

GESTIONE INTELLIGENTE DELLE AREE VIETATE

Definisci aree vietate alla pulizia o al lavaggio per proteggere spazi sensibili o oggetti delicati. Include la funzione **blocco bimbi/animali** per una maggiore sicurezza durante l'utilizzo.

Download on the App Store | GET IT ON Google Play

ROBOT ASPIRAPOLVERE E LAVAPAVIMENTI

DIMENSIONI	Ø 35 x h 10 cm
SERBATOIO POLVERE	280 ml
SERBATOIO ACQUA	85 ml
RUMOROSITÀ	Modalità Standard: ≤ 63 dB
MOP ROTANTE	2
SPAZZOLA PRINCIPALE	1
SPAZZOLA LATERALE	1
SISTEMI OPERATIVI APP	iOS - Android
COMANDI VOCALI	Amazon Alexa - Google Assistant
MESSAGGI VOCALI	IT / EN / FR / DE
CONNETTIVITÀ WI-FI	Si - 2,4 GHz
PESO	3.5 Kg
MODALITÀ DI PULIZIA	Smart / Stanza / Area / Spot
SUPERFICIE MASSIMA PULIZIA	Fino a 200 m²

TUBÒ Smart Vacuum Net

STAZIONE BASE ALL-IN-ONE AUTOPULENTE

La **Stazione Base** è compatibile con tutti gli impianti di aspirazione centralizzata. È disponibile anche nella versione standard (**Cod. ATR1000L**), che non richiede alcun collegamento all'impianto centralizzato e gestisce automaticamente lo svuotamento delle polveri nell'apposito sacchetto raccoglipolvere.

VERSIONE STANDARD

VERSIONE CENTRALIZZATA

SPECIFICHE TECNICHE

STAZIONE BASE	Cod. ATR1000L	Cod. KTR1000L
POTENZA MOTORE	600 W	Centralizzato
POTENZA ASPIRAZIONE SVUOTAMENTO BASE	17.000 Pa	Centralizzato
DIMENSIONI BASE	H 48 x L 35 x P 48 cm	H 48 x L 35 x P 48 cm
LAVAGGIO MOP CON ACQUA CALDA	Si - 60 °C	Si - 60 °C
FREQUENZA LAVAGGIO MOP	10 / 15 / 20 / 25 min	10 / 15 / 20 / 25 min
ASCIUGATURA MOP CON ARIA CALDA	Si - 45 °C	Si - 45 °C
RIEMPIMENTO AUTOMATICO ACQUA ROBÒ	Si - 85 ml	Si - 85 ml
SACCHETTO RACCOGLIPOLVERE	3 L	No
SERBATOIO ACQUA PULITA	4 L	4 L
SERBATOIO ACQUA REFLUA	4 L	4 L
RUMOROSITÀ	≤ 63 dB	≤ 63 dB
PESO	7 Kg	8 Kg

SCHEMA PREDISPOSIZIONE E INSTALLAZIONE TUBÒ ROBÒ

Guida posizionamento Stazione base All-In-One

Installare la stazione base su una superficie piana e rigida, appoggiata a una parete. **Lasciare i seguenti spazi liberi minimi:**

- **50 cm davanti alla stazione base;**
- **20 cm sul lato destro e sul lato sinistro;**
- **20 cm sopra la stazione base.**

Questi spazi sono necessari per collegare la stazione base alla presa di alimentazione elettrica e per consentire l'estrazione agevole della base rimovibile e dei serbatoi dell'acqua.

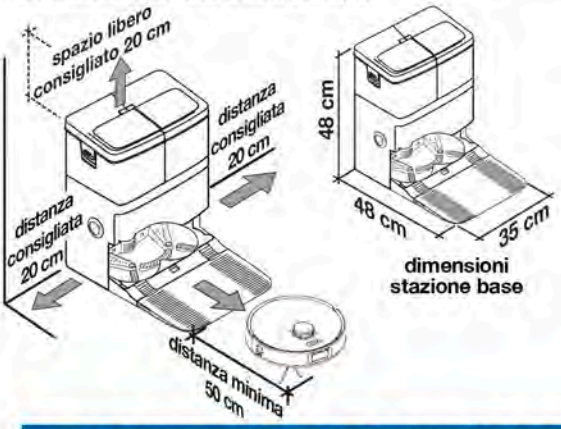

Predisposizione della Stazione base

1 - predisposizione impianto di aspirazione
2 - contropresa Aertecnica ITR803 + linea 12 V
3 - presa di alimentazione 220 V per Stazione All-In-One

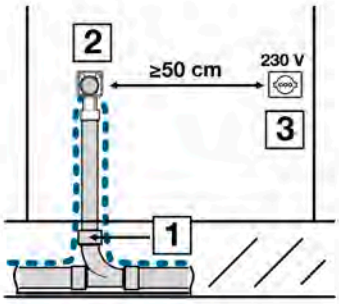

Collegamenti della Stazione base

4 - collegamento alimentazione stazione base All-In-One
5 - collegamento 12 V attivazione impianto di aspirazione
6 - collegamento tra contropresa e l'impianto di aspirazione (vedi Opzioni)
7 - fascette in feltro

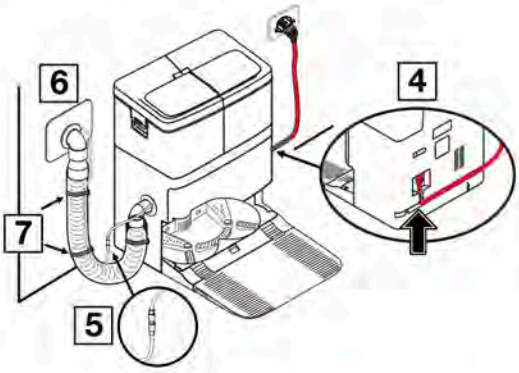

INSTALLAZIONE TUBÒ ROBÒ ALL'INTERNO DI UN MOBILE

Opzione 1 - presa aspirante e presa elettrica sullo stesso lato.

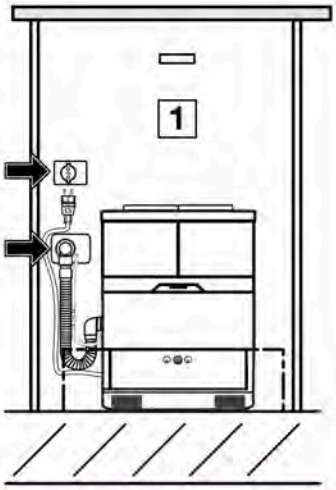

Opzione 2 - presa aspirante e presa elettrica dietro la stazione base.

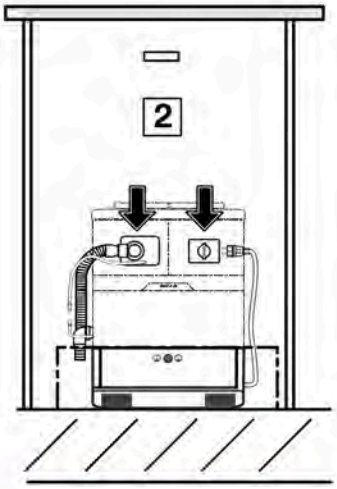

Opzione 3 - presa aspirante e presa elettrica ai lati della stazione base.

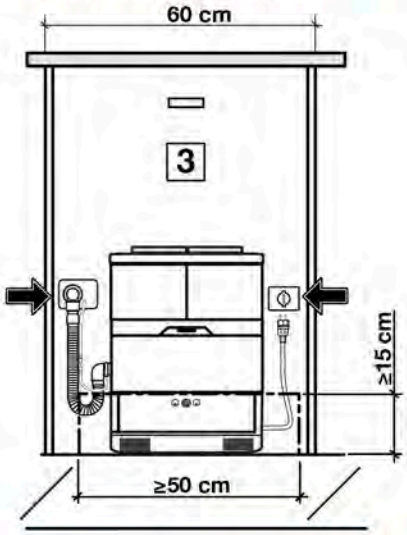

SPAZIO DI PASSAGGIO E ACCESSO AI SERBATOI ACQUE TUBÒ ROBÒ

Vista laterale

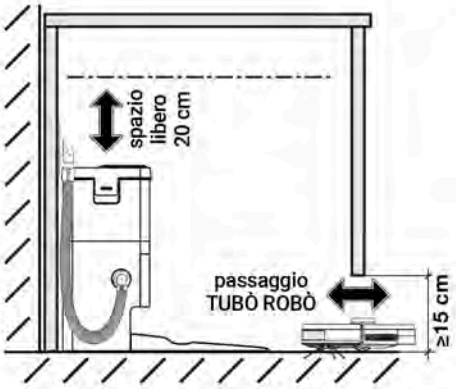

Estrazione dei serbatoi acque

Inserimento dei serbatoi acque

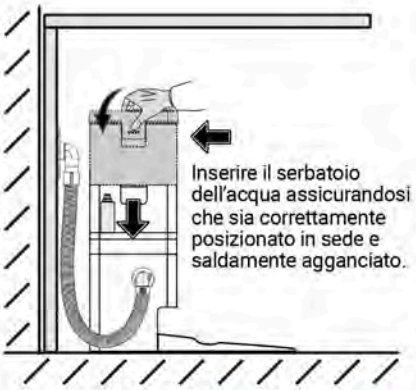

COD. 8001840